其余：6.3
未注倒角C1
未注圆角R1

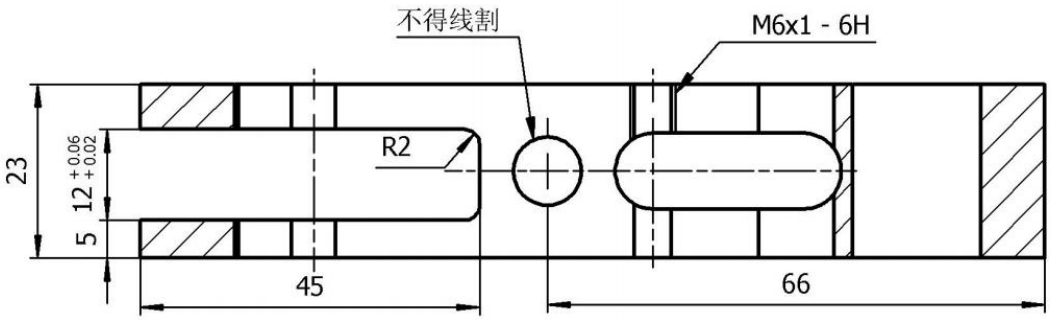

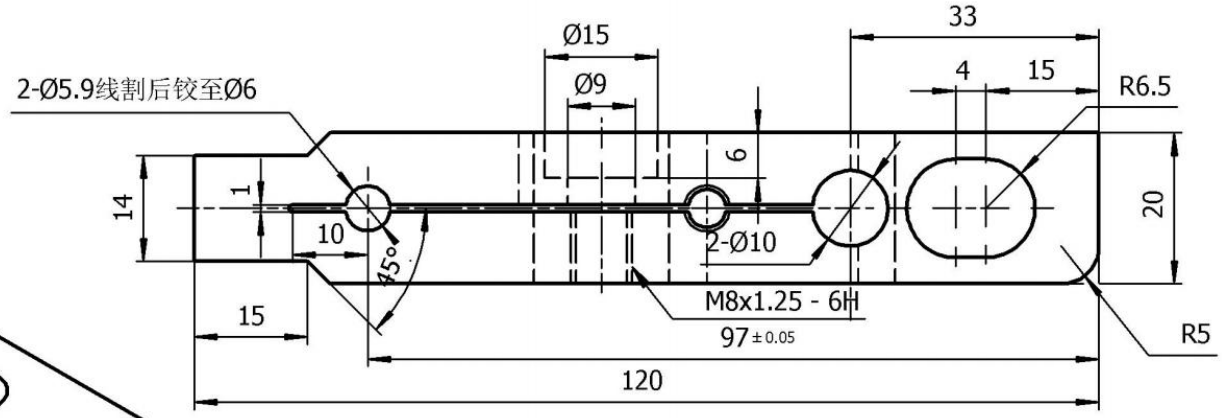

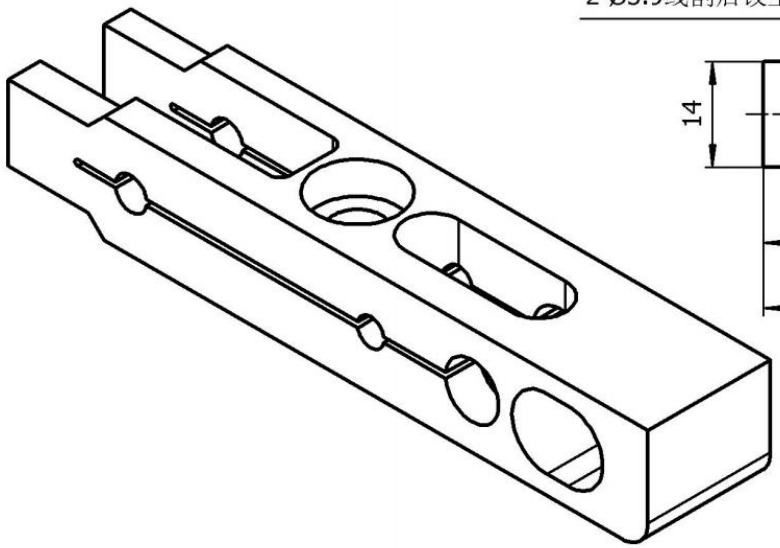

技术要求

1.未注尺寸公差IT13。
2.热处理后25-30HRc。
3.表面电镀.

大于	至	IT13
—	3	0.14
3	6	0.18
6	10	0.22
10	18	0.27
18	30	0.33
30	50	0.39
50	80	0.46
80	120	0.54
120	180	0.63
180	250	0.72
250	315	0.81
315	400	0.89

标记	处数	更改原因	签名	日期

设计		标准化	
校对		审 核	
工艺		批 准	

晋江市创勤机械有限公司
Jinjiang Chuangqin Machinery Co.,Ltd

产品名称	红冲三工位机械手			零部件名称	钳爪座		
型号规格	KS220-YL-JF21-200B			零部件代号	01-04		
材料	40Cr	数量	3	比例	1:1	版次	1.0

其余：6.3
未注倒角C1
未注圆角R1

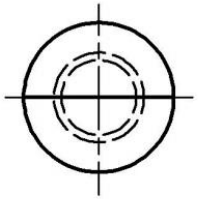

1: 1

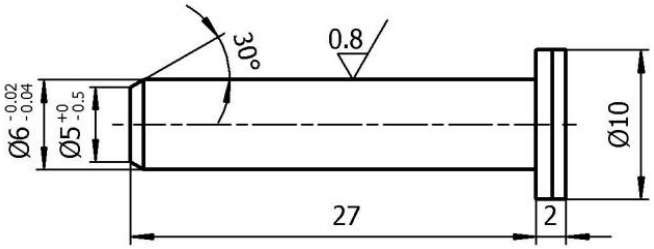

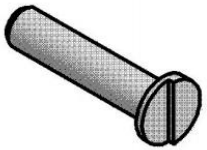

技术要求

1.未注尺寸公差IT13。

大于	至	IT13
—	3	0.14
3	6	0.18
6	10	0.22
10	18	0.27
18	30	0.33
30	50	0.39
50	80	0.46
80	120	0.54
120	180	0.63
180	250	0.72
250	315	0.81
315	400	0.89

标记	处数	更改原因	签名	日期

设计		标准化	
校对		审 核	
工艺		批 准	

晋江市创勤机械有限公司
Jinjiang Chuangqin Machinery Co.,Ltd

产品名称	红冲三工位机械手			零部件名称	钳爪销	
型号规格	KS170-YL-JF21-160B			零部件代号	01-05	
材料		数量	9	比例	2:1	版次 4.0

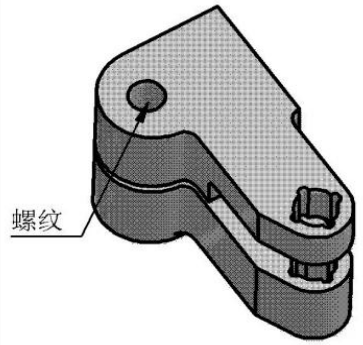

1 : 1

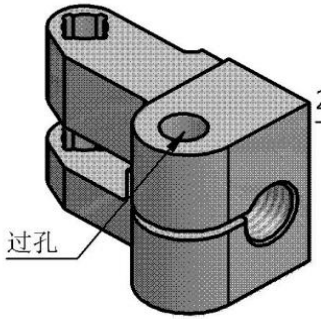

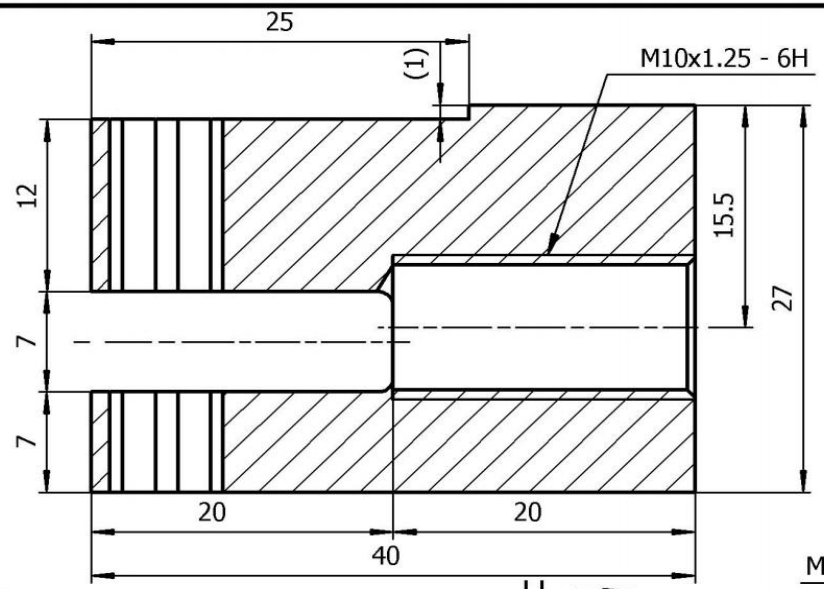

其余：6.3
未注倒角C1
未注圆角R1

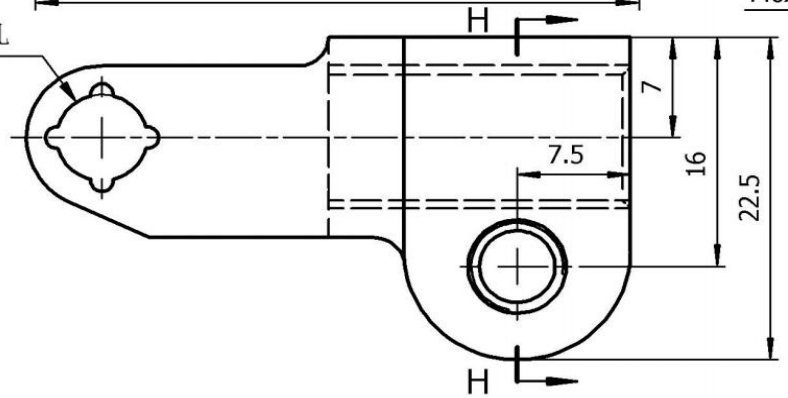

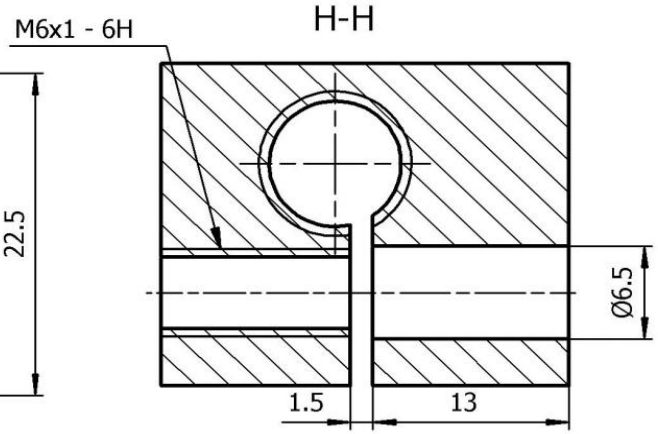

工艺流程：

1）下料；2）热处理；3）车27±0.1；4）线割外形等；5）钻孔攻牙修毛刺；6）线割开槽；7）电镀；

技术要求

1.未注尺寸公差IT13。
2.表面电镀.
3.热处理后25-30HRc。

大于	至	IT13
—	3	0.14
3	6	0.18
6	10	0.22
10	18	0.27
18	30	0.33
30	50	0.39
50	80	0.46
80	120	0.54
120	180	0.63
180	250	0.72
250	315	0.81
315	400	0.89

标记	处数	更改原因	签名	日期

设计		标准化	
校对		审 核	
工艺		批 准	

晋江市创勤机械有限公司
Jinjiang Chuangqin Machinery Co.,Ltd

产品名称	红冲三工位机械手			零部件名称	左钳爪叉头	
型号规格	KS170-YL-JF21-160B			零部件代号	01-07	
材料	40Cr	数量	3	比例	2:1	版次 4.0

其余：6.3
未注倒角C1
未注圆角R1

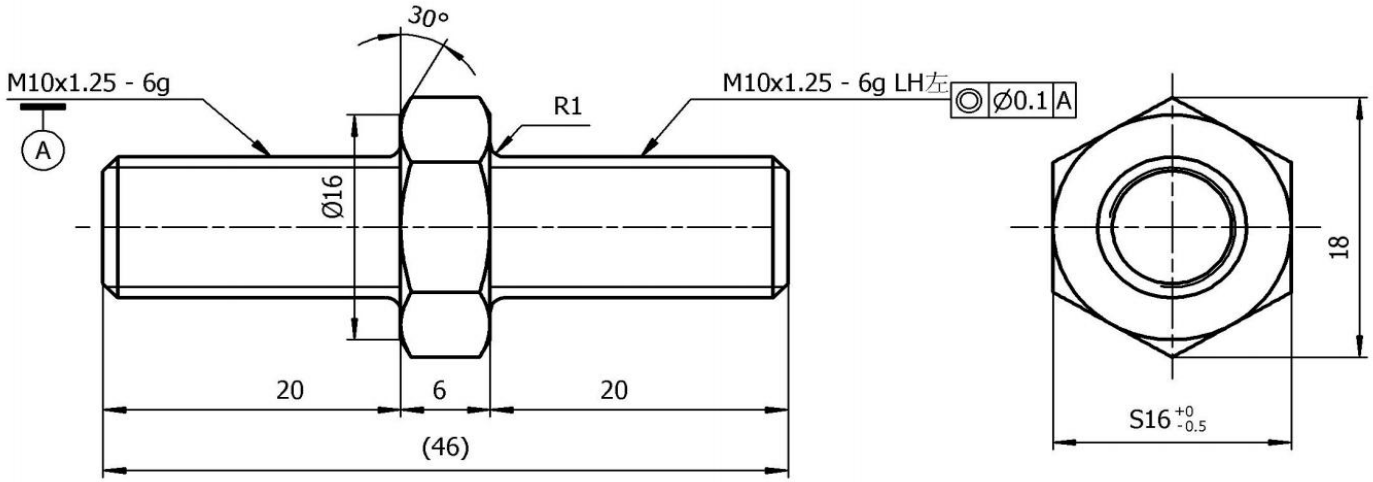

1: 1

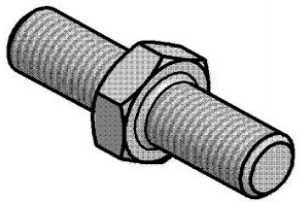

技术要求

1.未注尺寸公差IT13。
2.表面电镀.

大于	至	IT13
—	3	0.14
3	6	0.18
6	10	0.22
10	18	0.27
18	30	0.33
30	50	0.39
50	80	0.46
80	120	0.54
120	180	0.63
180	250	0.72
250	315	0.81
315	400	0.89

标记	处数	更改原因	签名	日期

设计		标准化	
校对		审 核	
工艺		批 准	

晋江市创勤机械有限公司
Jinjiang Chuangqin Machinery Co.,Ltd

产品名称	红冲三工位机械手			零部件名称	钳爪调节螺杆		
型号规格	KS170-YL-JF21-160B			零部件代号	01-08		
材料	Q235	数量	6	比例	2:1	版次	1.0

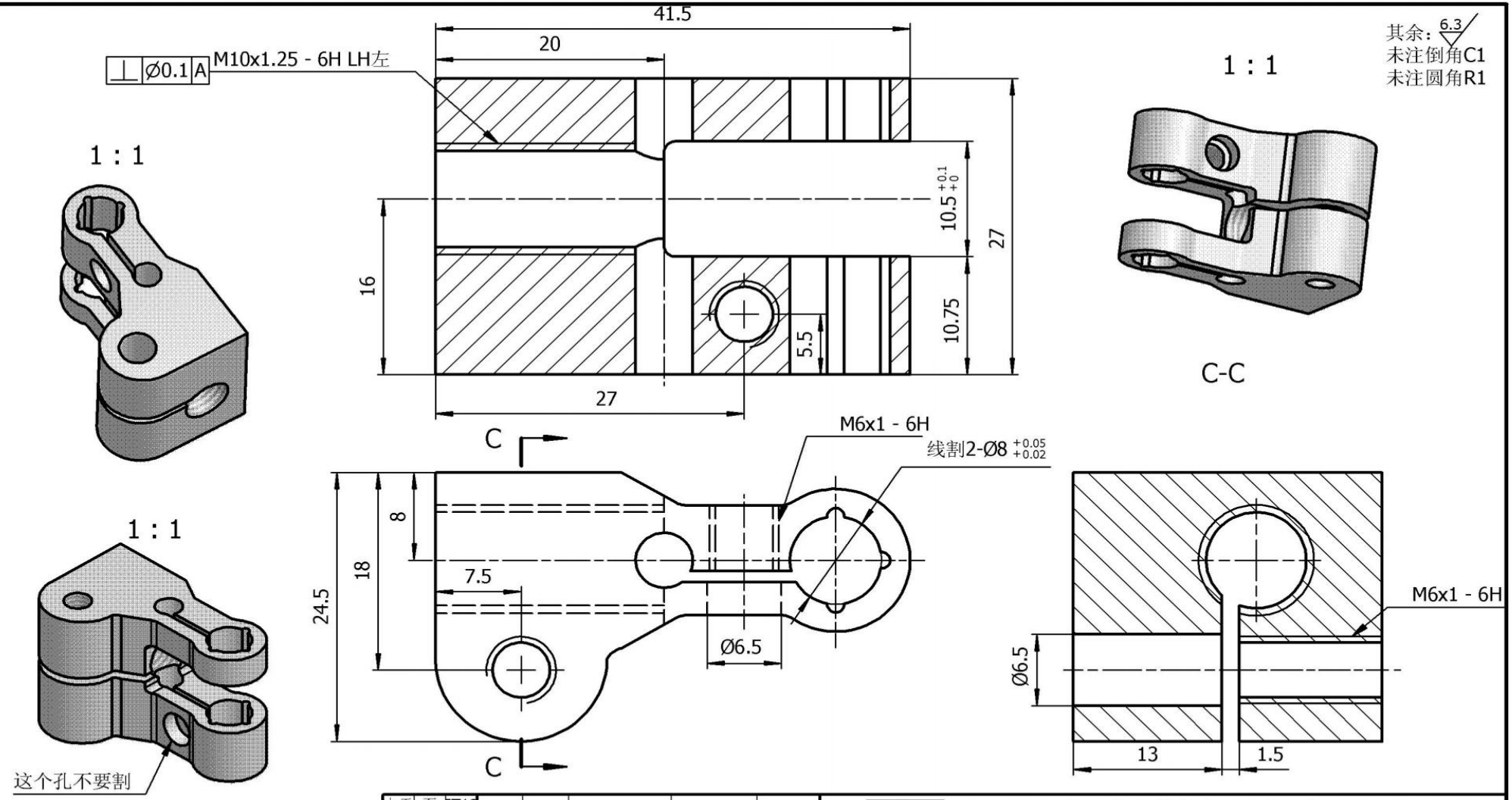

技术要求

1.未注尺寸公差IT13。
2.表面电镀.
3.热处理25-30HRc。

大于	至	IT13
—	3	0.14
3	6	0.18
6	10	0.22
10	18	0.27
18	30	0.33
30	50	0.39
50	80	0.46
80	120	0.54
120	180	0.63
180	250	0.72
250	315	0.81
315	400	0.89

标记	处数	更改原因	签名	日期

设计		标准化	
校对		审 核	
工艺		批 准	

晋江市创勤机械有限公司
Jinjiang Chuangqin Machinery Co.,Ltd

产品名称	红冲三工位机械手			零部件名称	右夹紧导柱叉头
型号规格	KS170-YL-JF21-160B			零部件代号	01-09
材料	40Cr	数量	3	比例	2:1
版次	2.0				

其余：6.3
未注倒角C1
未注圆角R1

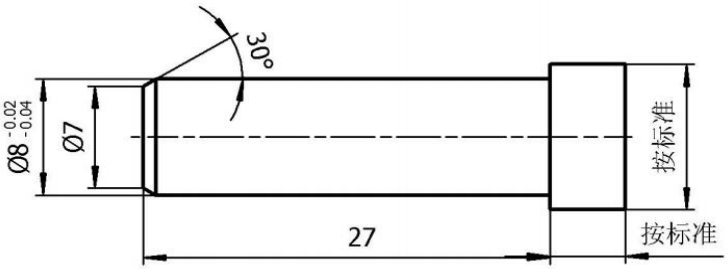

1:1

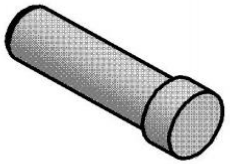

技术要求

1.未注尺寸公差IT13。

大于	至	IT13
—	3	0.14
3	6	0.18
6	10	0.22
10	18	0.27
18	30	0.33
30	50	0.39
50	80	0.46
80	120	0.54
120	180	0.63
180	250	0.72
250	315	0.81
315	400	0.89

标记	处数	更改原因	签名	日期

设计		标准化	
校对		审 核	
工艺		批 准	

晋江市创勤机械有限公司
Jinjiang Chuangqin Machinery Co.,Ltd

产品名称	红冲三工位机械手			零部件名称	夹紧导柱销	
型号规格	KS170-YL-JF21-160B			零部件代号	01-10	
材料		数量	6	比例	2:1	版次 2.0

其余：6.3
未注倒角C1
未注圆角R1

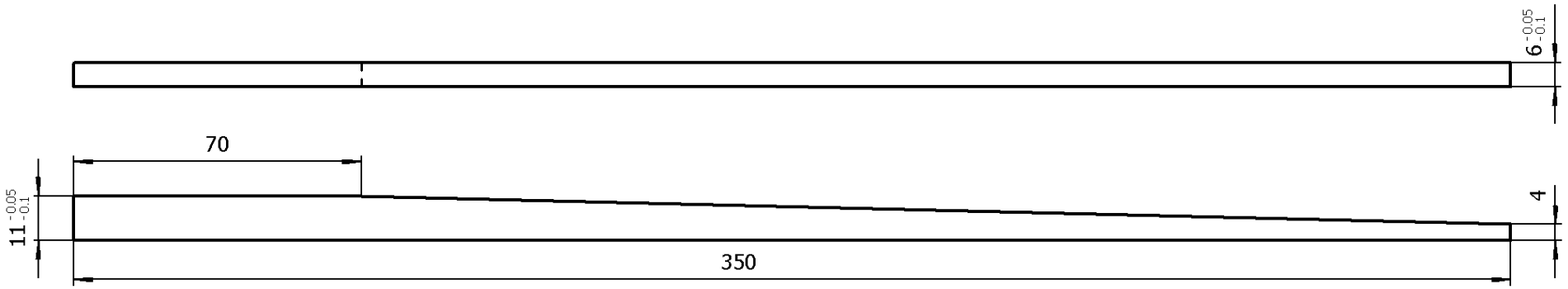

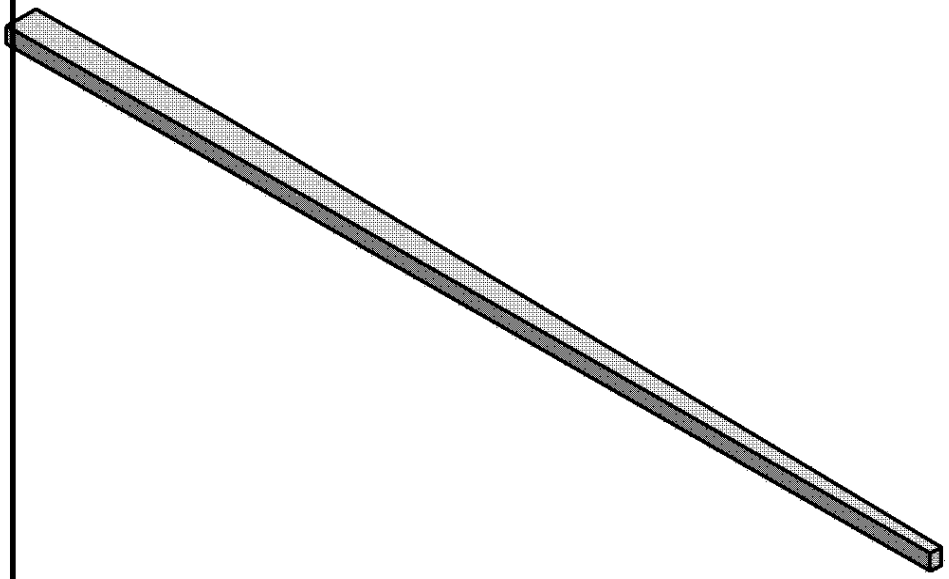

技术要求

1.未注尺寸公差IT13。

大于	至	IT13
—	3	0.14
3	6	0.18
6	10	0.22
10	18	0.27
18	30	0.33
30	50	0.39
50	80	0.46
80	120	0.54
120	180	0.63
180	250	0.72
250	315	0.81
315	400	0.89

标记	处数	更改原因	签名	日期

设计		标准化	
校对		审 核	
工艺		批 准	

晋江市创勤机械有限公司
Jinjiang Chuangqin Machinery Co.,Ltd

产品名称	红冲三工位机械手			零部件名称	打料杆		
型号规格	KS170-YL-JF21-160B			零部件代号	01-34		
材料	65Mn	数量	1	比例	1:1	版次	1.0

其余：6.3
未注倒角C1
未注圆角R1

1 : 1

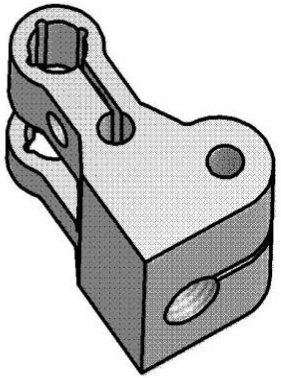

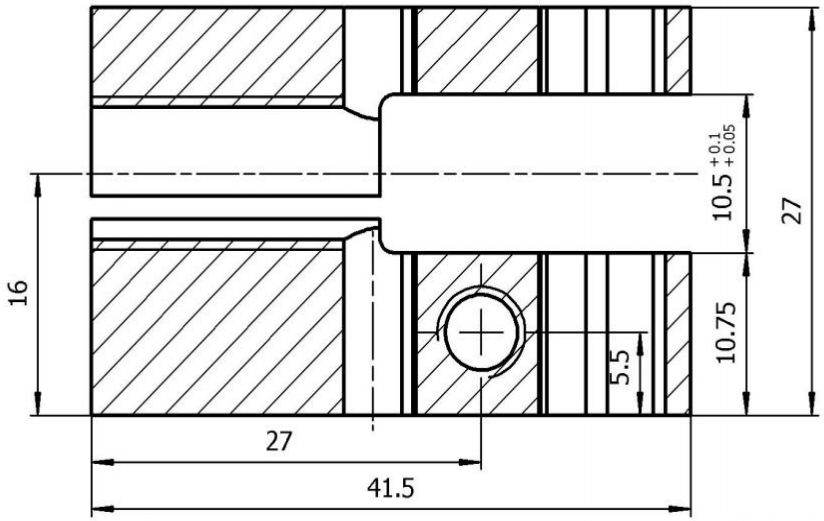

1 : 1

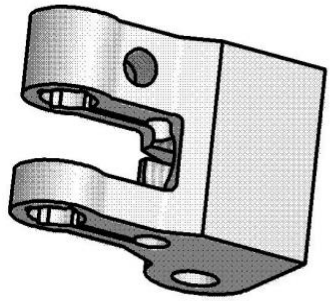

D-D

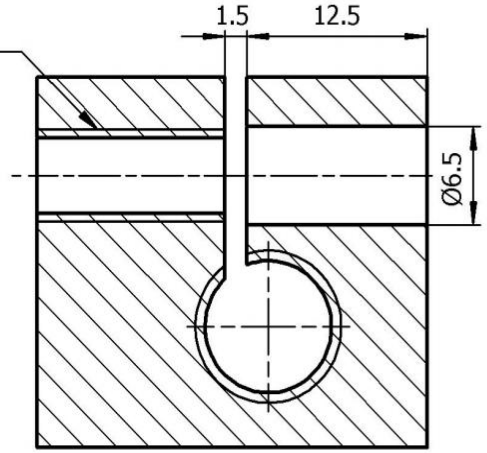

1 : 1

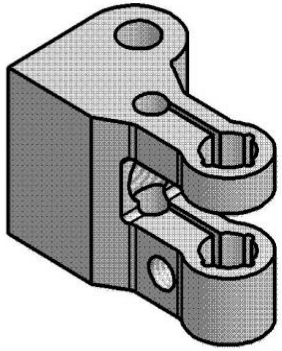

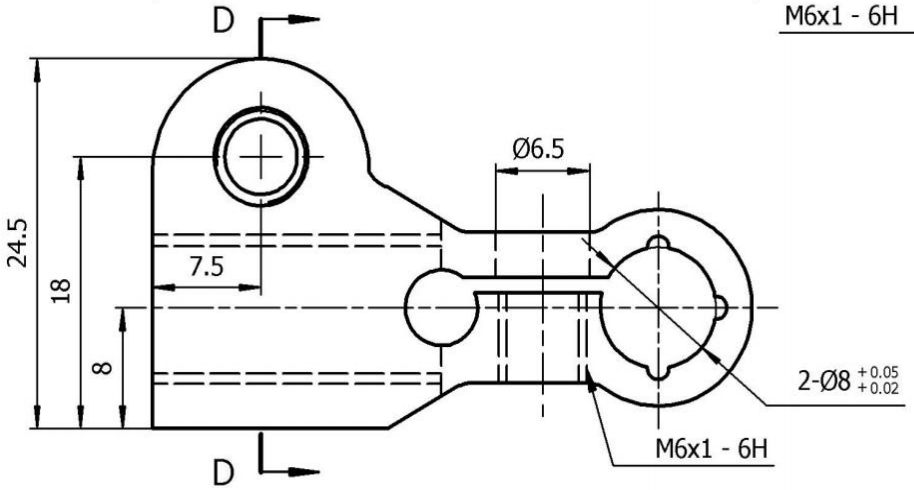

技术要求

1.未注尺寸公差IT13。
2.表面电镀.
3.25-30HRc.

大于	至	IT13
—	3	0.14
3	6	0.18
6	10	0.22
10	18	0.27
18	30	0.33
30	50	0.39
50	80	0.46
80	120	0.54
120	180	0.63
180	250	0.72
250	315	0.81
315	400	0.89

标记	处数	更改原因	签名	日期

设计		标准化	
校对		审 核	
工艺		批 准	

晋江市创勤机械有限公司
Jinjiang Chuangqin Machinery Co.,Ltd

产品名称	红冲三工位机械手			零部件名称	左夹紧导柱叉头
型号规格	KS170-YL-JF21-160B			零部件代号	01-74
材料	40Cr	数量	3	比例	2:1
版次	2.0				

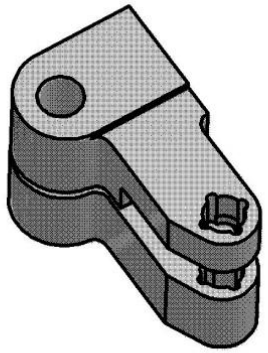

1 : 1

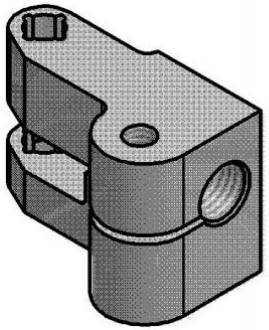

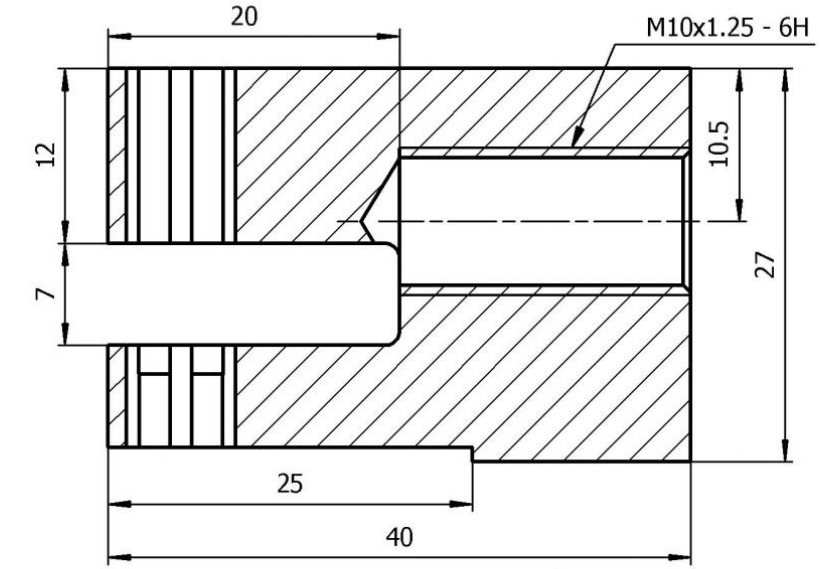

其余：6.3
未注倒角C1
未注圆角R1

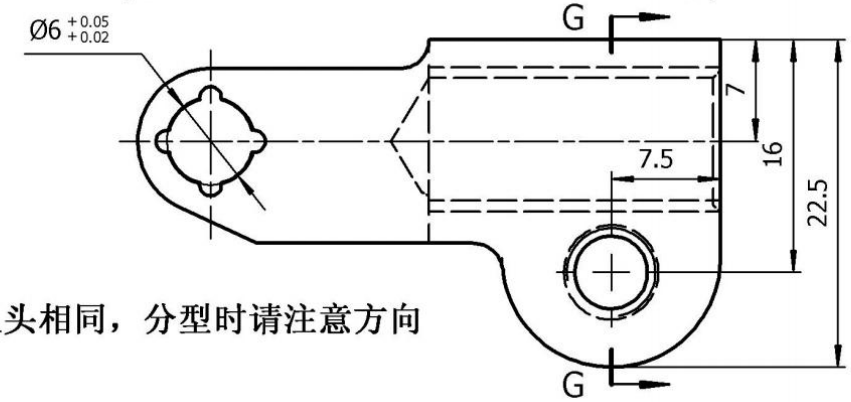

G-G

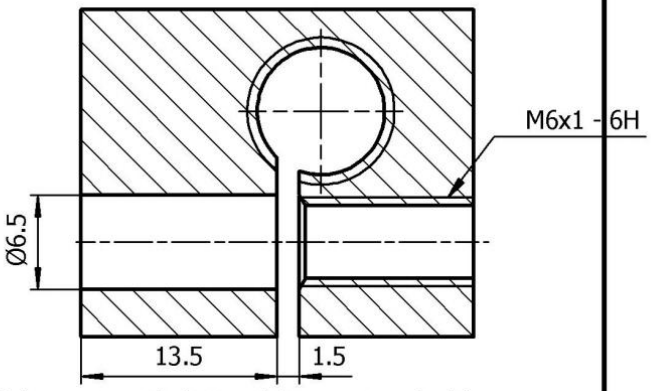

第一次线割与左钳爪叉头相同，分型时请注意方向

工艺流程：

1）下料；**2**）热处理；**3**）车**27±0.1**；**4**）线割外形等；**5**）钻孔攻牙修毛刺；**6**）线割开槽；**7**）电镀；

技术要求

1.未注尺寸公差IT13。
2.表面电镀.
3.25-30HRc.

大于	至	IT13
—	3	0.14
3	6	0.18
6	10	0.22
10	18	0.27
18	30	0.33
30	50	0.39
50	80	0.46
80	120	0.54
120	180	0.63
180	250	0.72
250	315	0.81
315	400	0.89

标记	处数	更改原因	签名	日期

设计		标准化	
校对		审 核	
工艺		批 准	

晋江市创勤机械有限公司
Jinjiang Chuangqin Machinery Co.,Ltd

产品名称	红冲三工位机械手			零部件名称	右钳爪叉头		
型号规格	KS170-YL-JF21-160B			零部件代号	01-75		
材料	40Cr	数量	3	比例	2:1	版次	4.0

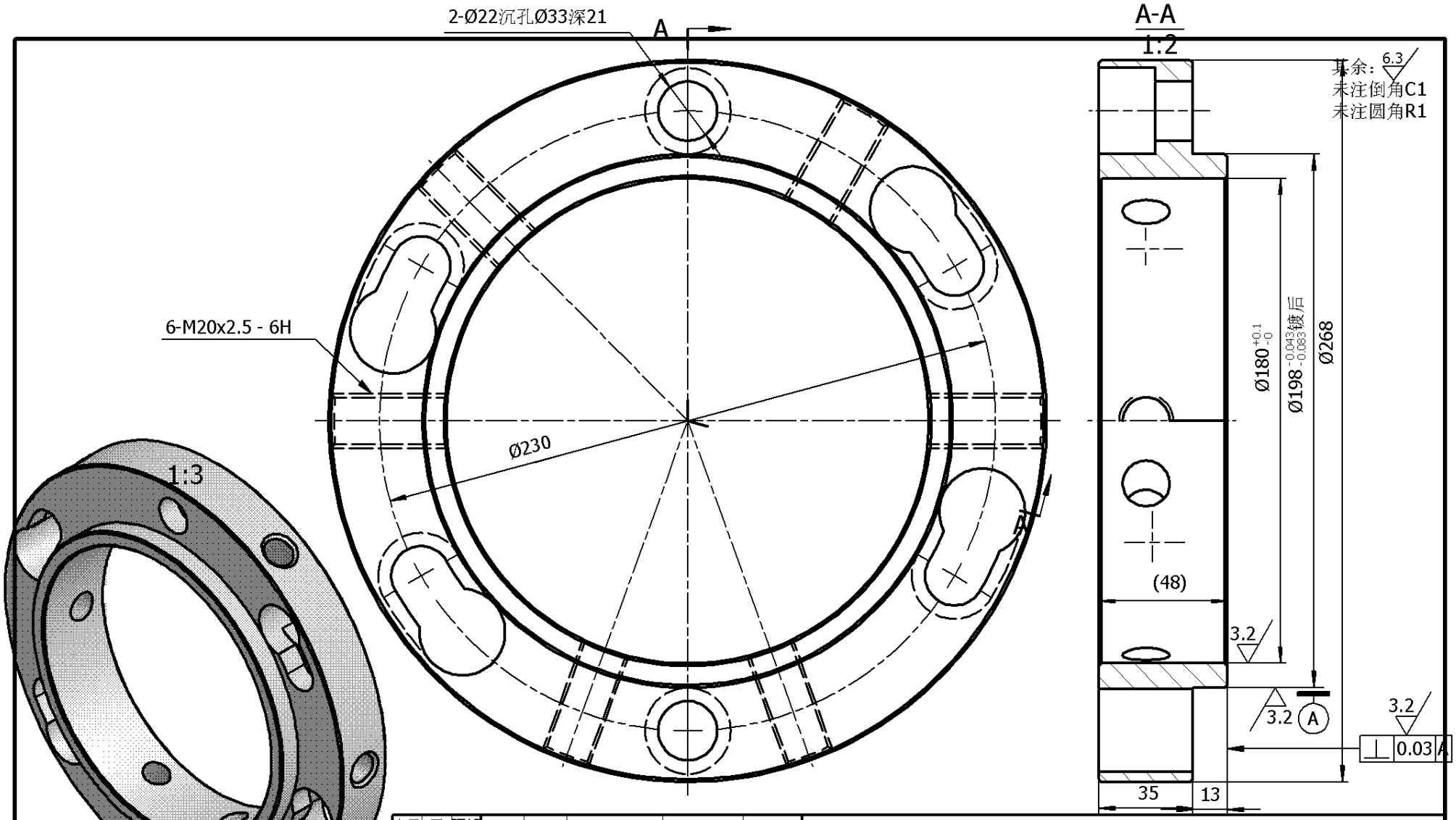

技术要求

1.未注尺寸公差IT13。
2.热处理后25-30HRc。
3.表面镀铬，见白。

大于	至	IT13
—	3	0.14
3	6	0.18
6	10	0.22
10	18	0.27
18	30	0.33
30	50	0.39
50	80	0.46
80	120	0.54
120	180	0.63
180	250	0.72
250	315	0.81
315	400	0.89

标记	处数	更改原因	签名	日期

设计		标准化	
校对		审 核	
工艺		批 准	

晋江市创勤机械有限公司
Jinjiang Chuangqin Machinery Co.,Ltd

产品名称	红冲三工位机械手			零部件名称	成型下模盖(长止口)		
型号规格	KS220-YL-JF21-200B			零部件代号	03-08		
材料	40Cr	数量	1	比例	1:2	版次	2.0

其余：6.3
未注倒角C1
未注圆角R1

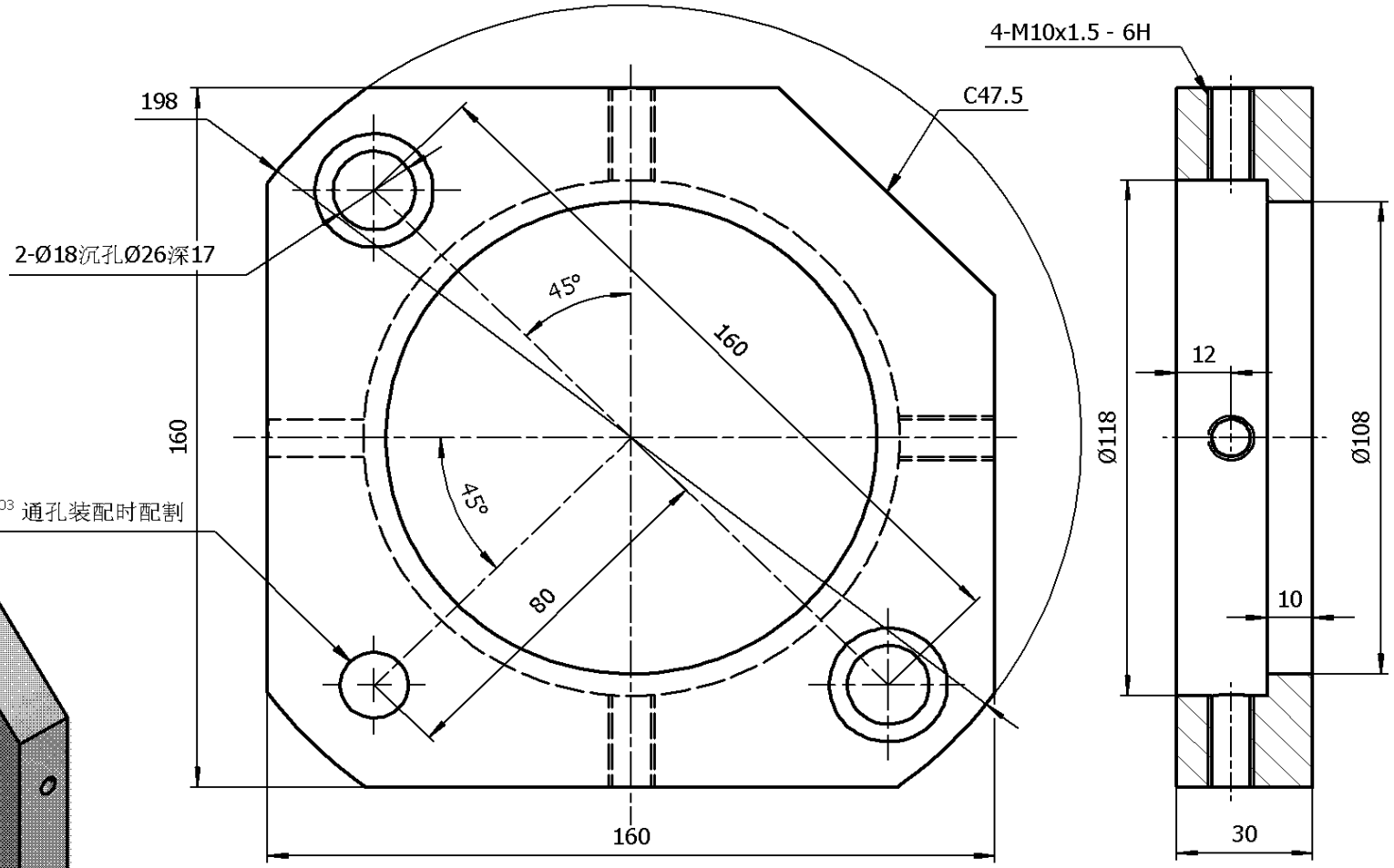

1 : 3

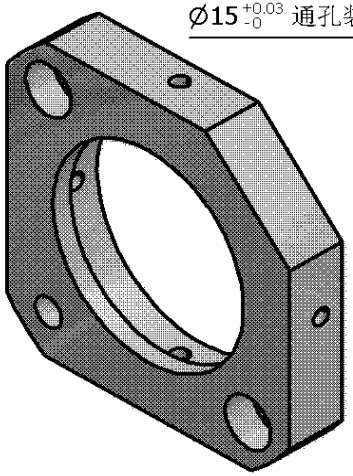

技 术 要 求

1.未注尺寸公差IT13。
2.热处理后25-30HRc。
3.表面镀硬铬，见白。

大于	至	IT13
—	3	0.14
3	6	0.18
6	10	0.22
10	18	0.27
18	30	0.33
30	50	0.39
50	80	0.46
80	120	0.54
120	180	0.63
180	250	0.72
250	315	0.81
315	400	0.89

标记	处数	更改原因	签名	日期

设计		标准化	
校对		审 核	
工艺		批 准	

晋江市创勤机械有限公司
Jinjiang Chuangqin Machinery Co.,Ltd

产品名称	红冲三工位机械手			零部件名称	冲孔下模盖
型号规格	KS220-YL-JF21-200B			零部件代号	03-11
材料	40Cr	数量	1	比例	1:1.5
				版次	1.0

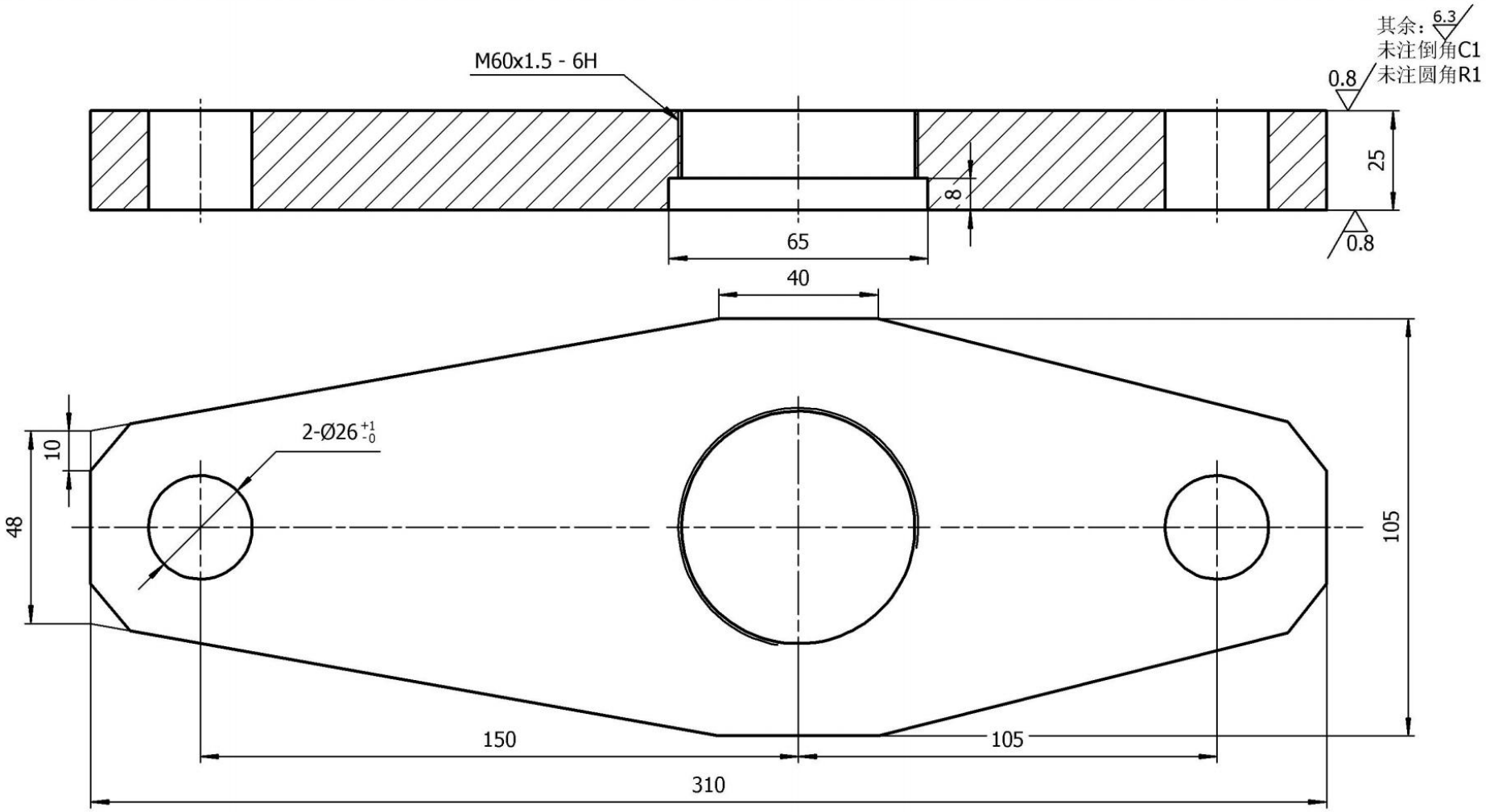

技术要求

1.未注尺寸公差IT13。
2.热处理后25-30HRc。
3.镀硬铬，见白。

大于	至	IT13
—	3	0.14
3	6	0.18
6	10	0.22
10	18	0.27
18	30	0.33
30	50	0.39
50	80	0.46
80	120	0.54
120	180	0.63
180	250	0.72
250	315	0.81
315	400	0.89

标记	处数	更改原因	签名	日期

设计		标准化	
校对		审 核	
工艺		批 准	

晋江市创勤机械有限公司
Jinjiang Chuangqin Machinery Co.,Ltd

产品名称	红冲三工位机械手			零部件名称	冲孔脱料板	
型号规格	KS220-YL-JF21-200B			零部件代号	03-12	
材料	45	数量	1	比例	1:1.5	版次 1.0

其余：6.3
未注倒角C1
未注圆角R1

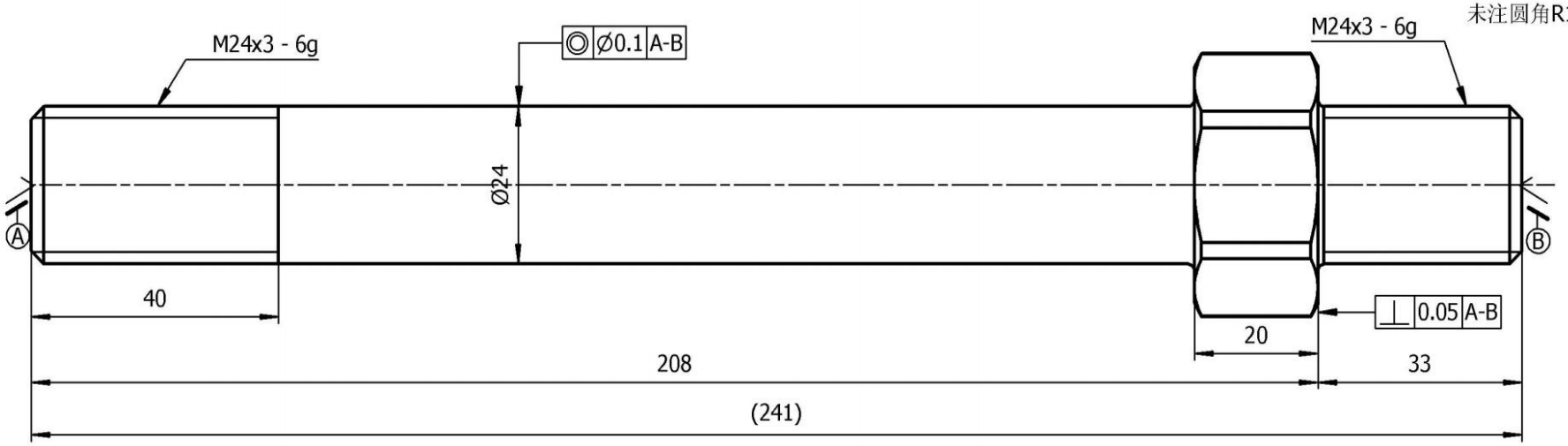

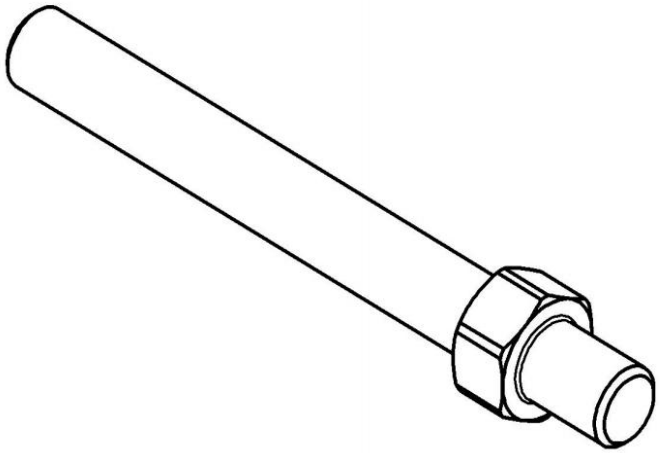

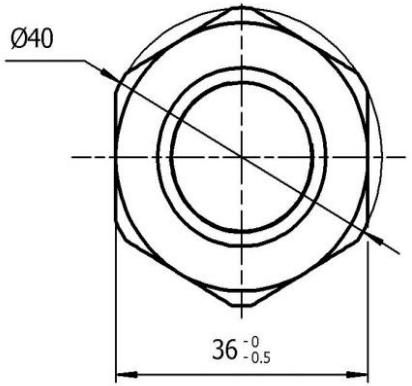

技术要求

1.未注尺寸公差IT13。
2.热处理后25-30HRc。
3.表面镀硬铬。

大于	至	IT13
—	3	0.14
3	6	0.18
6	10	0.22
10	18	0.27
18	30	0.33
30	50	0.39
50	80	0.46
80	120	0.54
120	180	0.63
180	250	0.72
250	315	0.81
315	400	0.89

标记	处数	更改原因	签名	日期

设计		标准化	
校对		审 核	
工艺		批 准	

晋江市创勤机械有限公司
Jinjiang Chuangqin Machinery Co.,Ltd

产品名称	红冲三工位机械手			零部件名称	冲孔脱料板		
型号规格	KS220-YL-JF21-200B			零部件代号	03-13		
材料	40Cr	数量	1	比例	1:1	版次	1.0

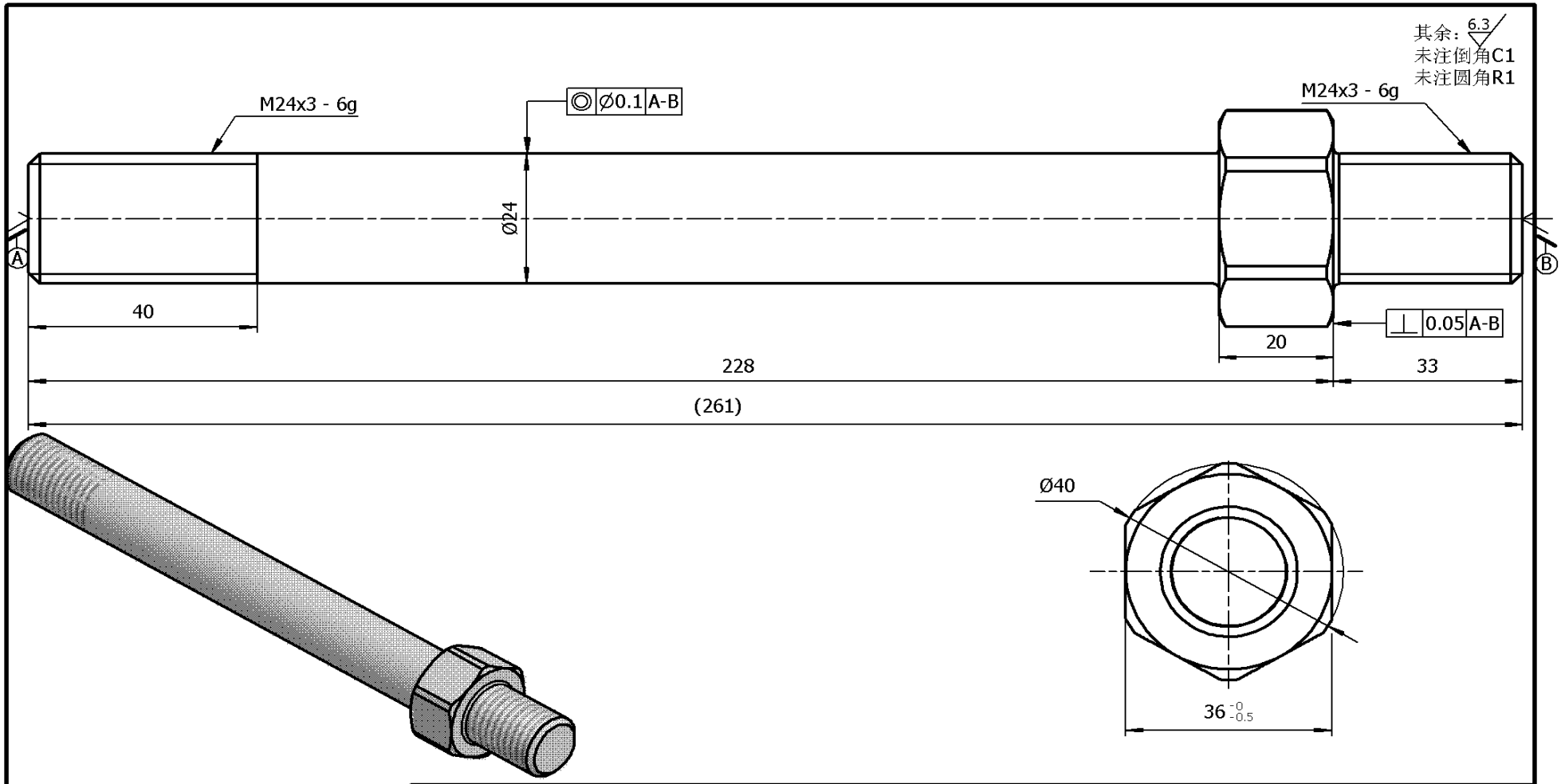

技 术 要 求

1.未注尺寸公差IT13。
2.热处理后25-30HRc。
3.表面镀硬铬。

大于	至	IT13
—	3	0.14
3	6	0.18
6	10	0.22
10	18	0.27
18	30	0.33
30	50	0.39
50	80	0.46
80	120	0.54
120	180	0.63
180	250	0.72
250	315	0.81
315	400	0.89

标记	处数	更改原因	签名	日期

设计		标准化	
校对		审 核	
工艺		批 准	

晋江市创勤机械有限公司
Jinjiang Chuangqin Machinery Co.,Ltd

产品名称	红冲三工位机械手			零部件名称	冲孔脱料板(长20)		
型号规格	KS220-YL-JF21-200B			零部件代号	03-13A		
材料	40Cr	数量	1	比例	1:1	版次	1.0

其余：6.3
未注倒角C1
未注圆角R1

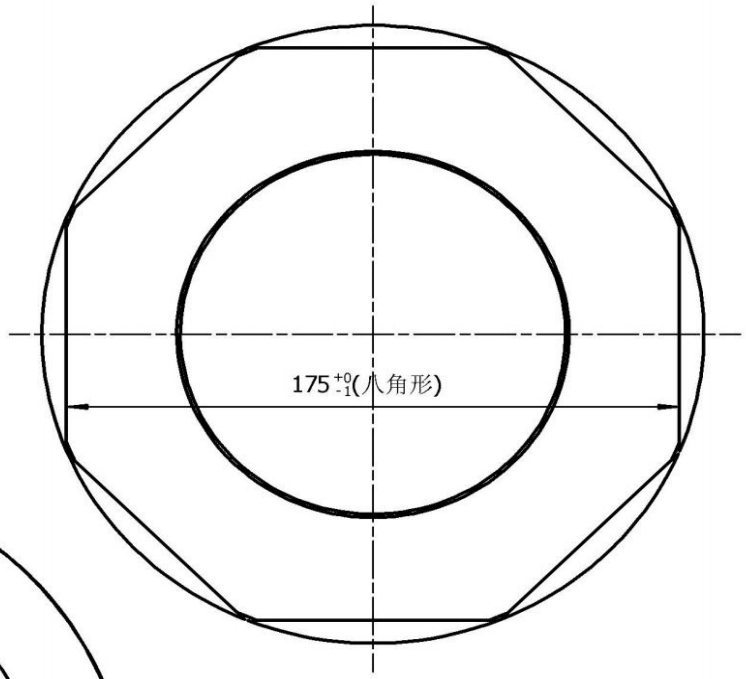

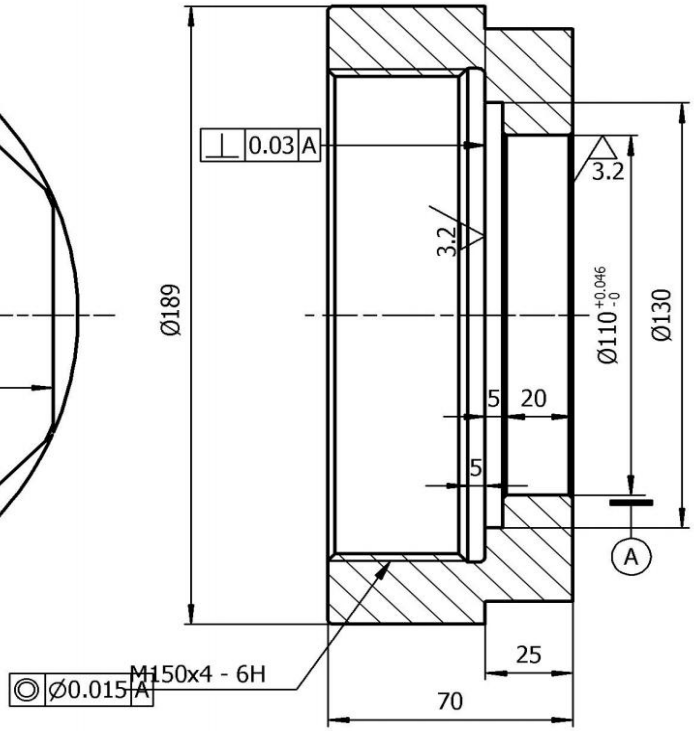

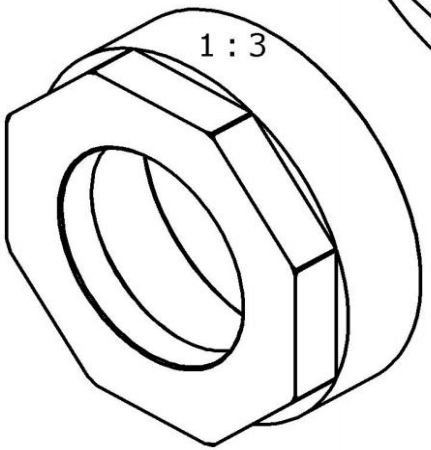

技 术 要 求

1.未注尺寸公差IT13。
2.调质后25-30HRc。
3.表面镀铬见白.

大于	至	IT13
—	3	0.14
3	6	0.18
6	10	0.22
10	18	0.27
18	30	0.33
30	50	0.39
50	80	0.46
80	120	0.54
120	180	0.63
180	250	0.72
250	315	0.81
315	400	0.89

标记	处数	更改原因	签名	日期

设计		标准化	
校对		审 核	
工艺		批 准	

晋江市创勤机械有限公司
Jinjiang Chuangqin Machinery Co.,Ltd

产品名称	红冲三工位机械手			零部件名称	成型上模盖		
型号规格	KS220-YL-JF21-200B			零部件代号	03-17		
材料	40Cr	数量	1	比例	1:2	版次	1.0

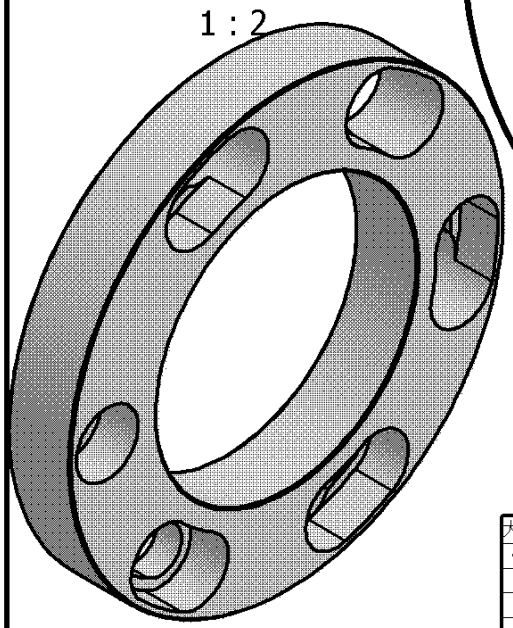

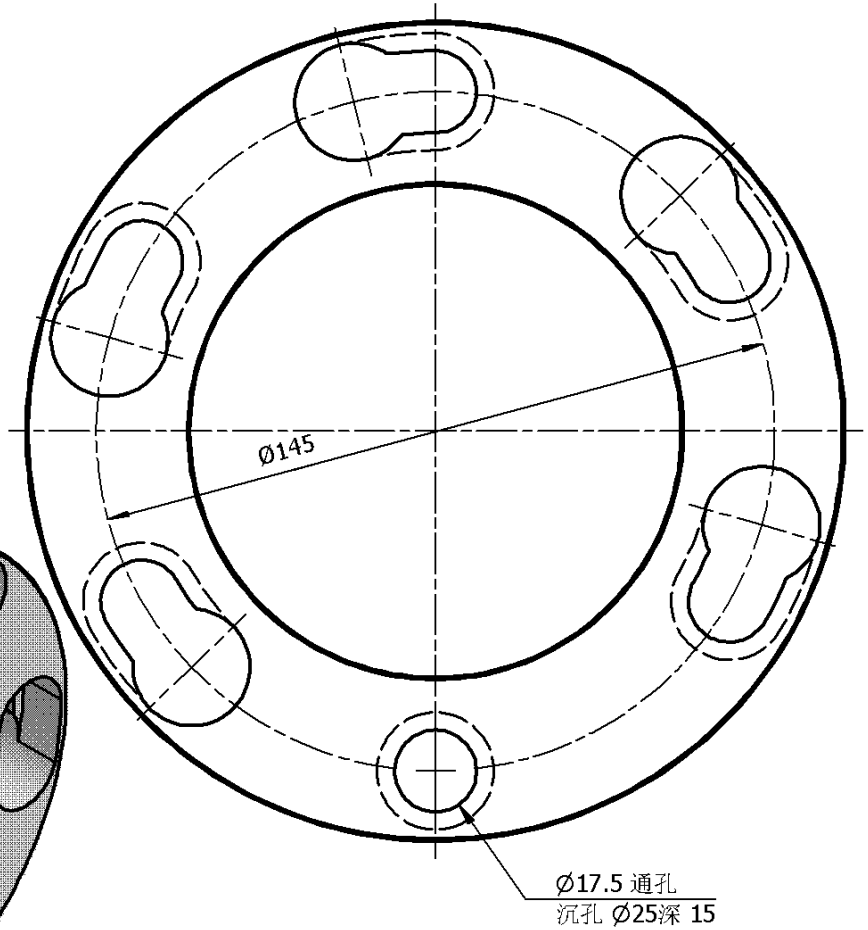

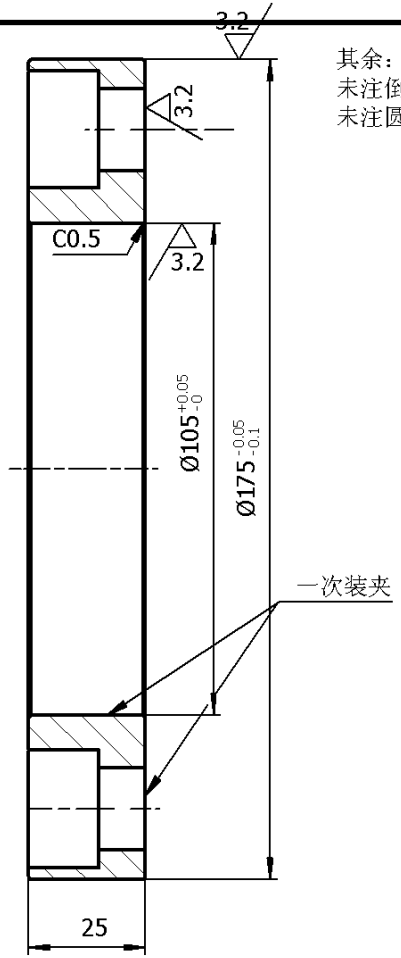

技术要求

1.未注尺寸公差IT13。
2.调质后25-30HRc。
3.表面镀铬见白.

大于	至	IT13
—	3	0.14
3	6	0.18
6	10	0.22
10	18	0.27
18	30	0.33
30	50	0.39
50	80	0.46
80	120	0.54
120	180	0.63
180	250	0.72
250	315	0.81
315	400	0.89

标记	处数	更改原因	签名	日期

设计		标准化	
校对		审 核	
工艺		批 准	

晋江市创勤机械有限公司
Jinjiang Chuangqin Machinery Co.,Ltd

产品名称	红冲三工位机械手			零部件名称	成型上模盖(锁螺钉,大模盖)		
型号规格	KS220-YL-JF21-200B			零部件代号	03-17		
材料	40Cr	数量	1	比例	1:1.5	版次	4.0

其余：6.3
未注倒角C1
未注圆角R1

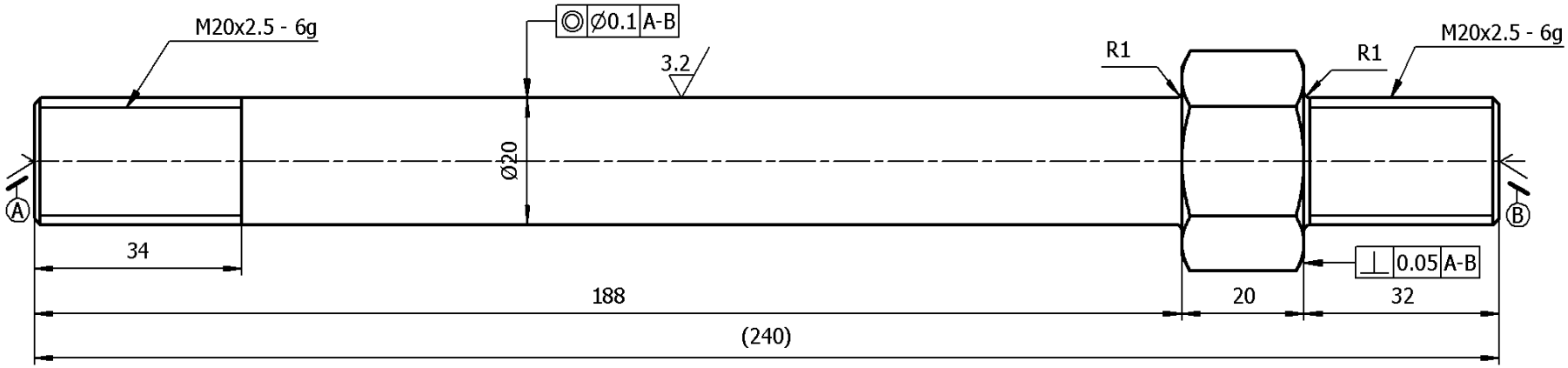

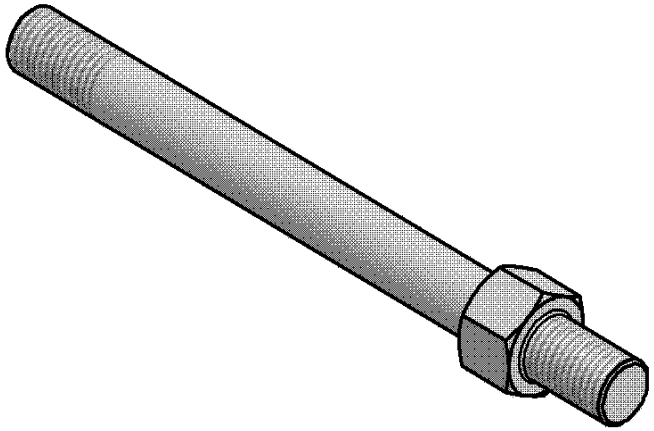

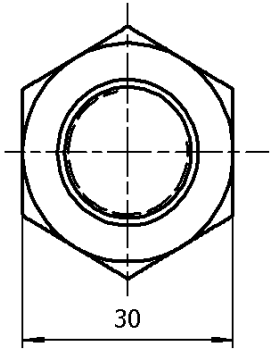

技术要求

1.未注尺寸公差IT13。
2.热处理后25-30HRc。
3.表面镀硬铬。

大于	至	IT13
—	3	0.14
3	6	0.18
6	10	0.22
10	18	0.27
18	30	0.33
30	50	0.39
50	80	0.46
80	120	0.54
120	180	0.63
180	250	0.72
250	315	0.81
315	400	0.89

标记	处数	更改原因	签名	日期

设计		标准化	
校对		审 核	
工艺		批 准	

晋江市创勤机械有限公司
Jinjiang Chuangqin Machinery Co.,Ltd

产品名称	红冲三工位机械手			零部件名称	冲孔脱料螺杆	
型号规格	KS170-YL-JF21-160B			零部件代号	03-21	
材料	40Cr	数量	2	比例	1:1	版次 1.0

其余：6.3
未注倒角C1
未注圆角R1

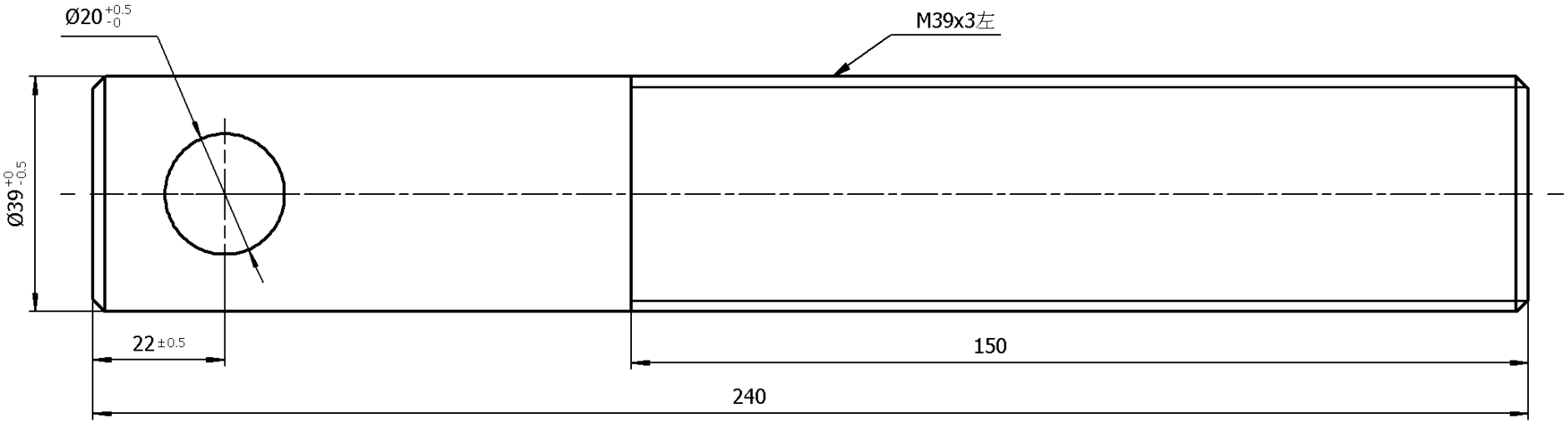

技术要求

1.未注尺寸公差IT13。
2.热处理后25-30HRc。
3.表面发黑.

大于	至	IT13
—	3	0.14
3	6	0.18
6	10	0.22
10	18	0.27
18	30	0.33
30	50	0.39
50	80	0.46
80	120	0.54
120	180	0.63
180	250	0.72
250	315	0.81
315	400	0.89

标记	处数	更改原因	签名	日期

设计		标准化	
校对		审 核	
工艺		批 准	

晋江市创勤机械有限公司
Jinjiang Chuangqin Machinery Co.,Ltd

产品名称	红冲三工位机械手			零部件名称	托料连接螺栓	
型号规格	KS220-YL-JF21-200B			零部件代号	04-01	
材料	40Cr	数量	2	比例	1:1	版次 1.0

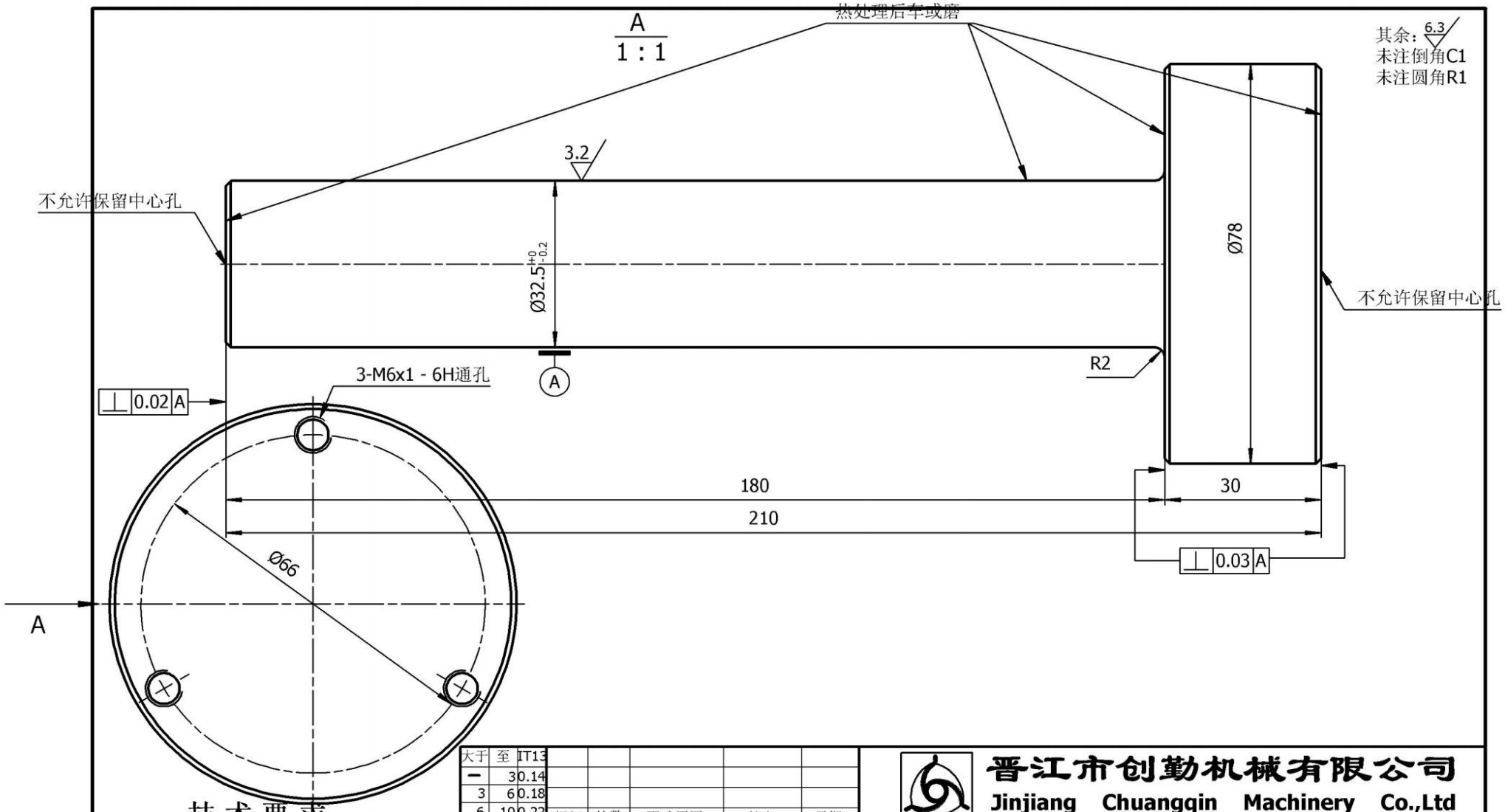

技术要求

1.未注尺寸公差IT13。
2.热处理后55-57HRc。
3.镀铬见白.

大于	至	IT13
—	3	0.14
3	6	0.18
6	10	0.22
10	18	0.27
18	30	0.33
30	50	0.39
50	80	0.46
80	120	0.54
120	180	0.63
180	250	0.72
250	315	0.81
315	400	0.89

标记	处数	更改原因	签名	日期

设计		标准化	
校对		审 核	
工艺		批 准	

晋江市创勤机械有限公司
Jinjiang Chuangqin Machinery Co.,Ltd

产品名称	红冲三工位机械手			零部件名称	托料底芯顶杆		
型号规格	KS220-YL-JF21-200B			零部件代号	04-02		
材料	60Si2Mn	数量	1	比例	1:1	版次	1.0

其余：6.3
未注倒角C1
未注圆角R1

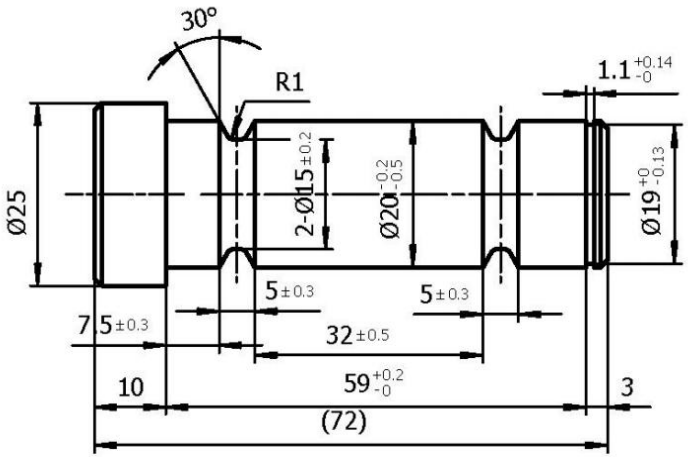

1 : 1

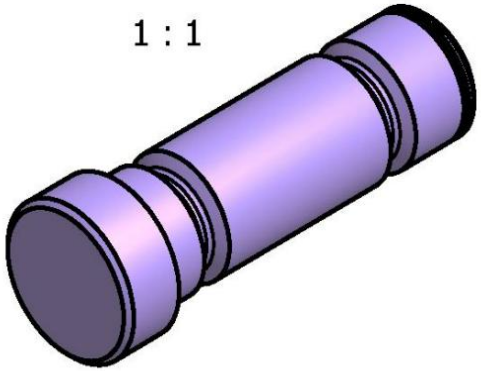

技术要求

1.未注尺寸公差IT13。
2.表面发黑.
3.调质28-32HRc。

大于	至	IT13
—	3	0.14
3	6	0.18
6	10	0.22
10	18	0.27
18	30	0.33
30	50	0.39
50	80	0.46
80	120	0.54
120	180	0.63
180	250	0.72
250	315	0.81
315	400	0.89

标记	处数	更改原因	签名	日期

设计		标准化	
校对		审 核	
工艺		批 准	

晋江市创勤机械有限公司
Jinjiang Chuangqin Machinery Co.,Ltd

产品名称	红冲三工位机械手			零部件名称	托料剪断销(对称拉)		
型号规格	KS170-160B			零部件代号	04-26		
材料	内六角螺钉	数量	2	比例	1:1	版次	2.0

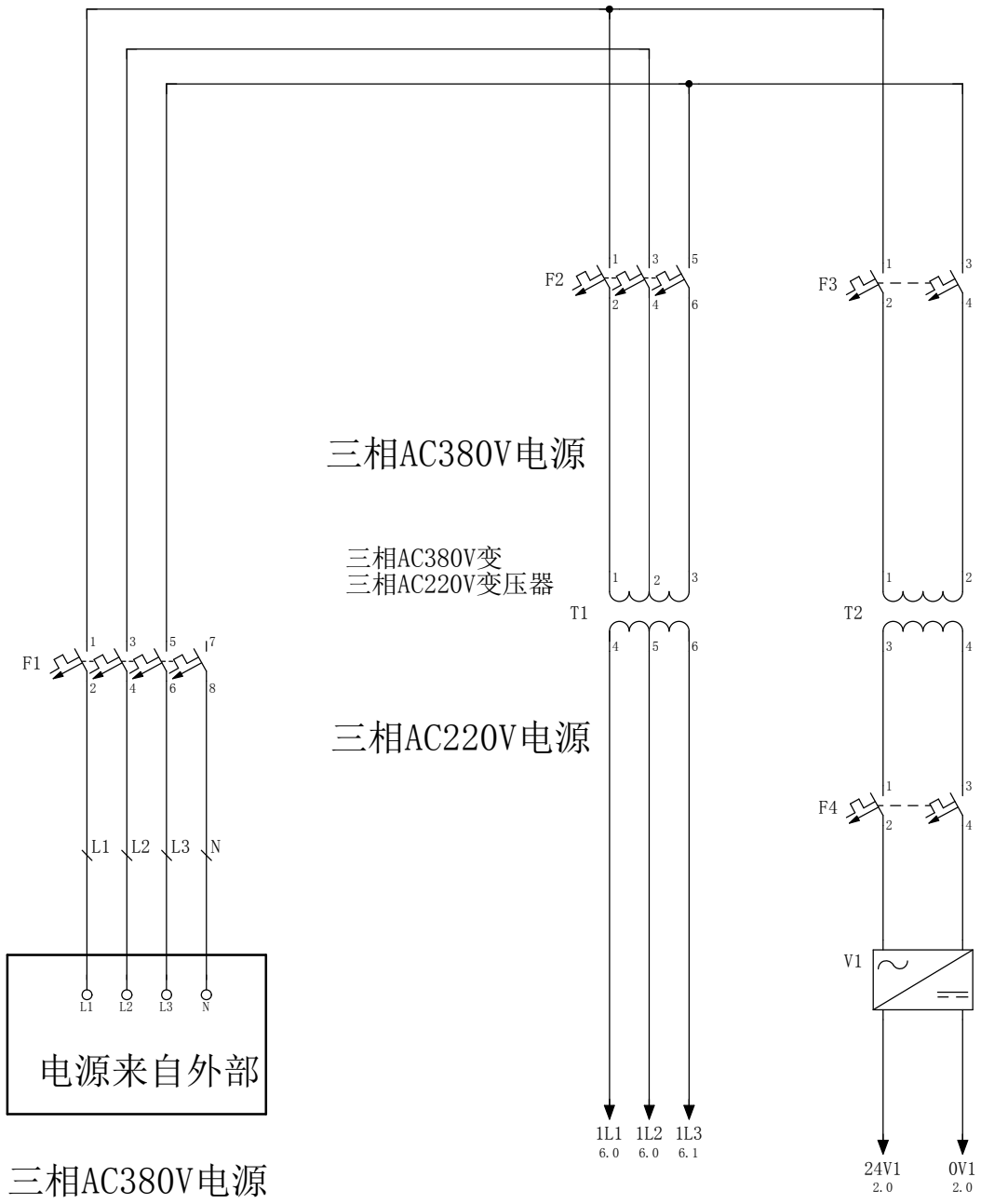

2

			日期	2021/12/21	热锻多工位机械手	晋江市创勤机械有限公司	主电源	=	
			校对					+	
			审核						页数 1
修改	日期	设计	原始项目		替换	替换人			页 1/7

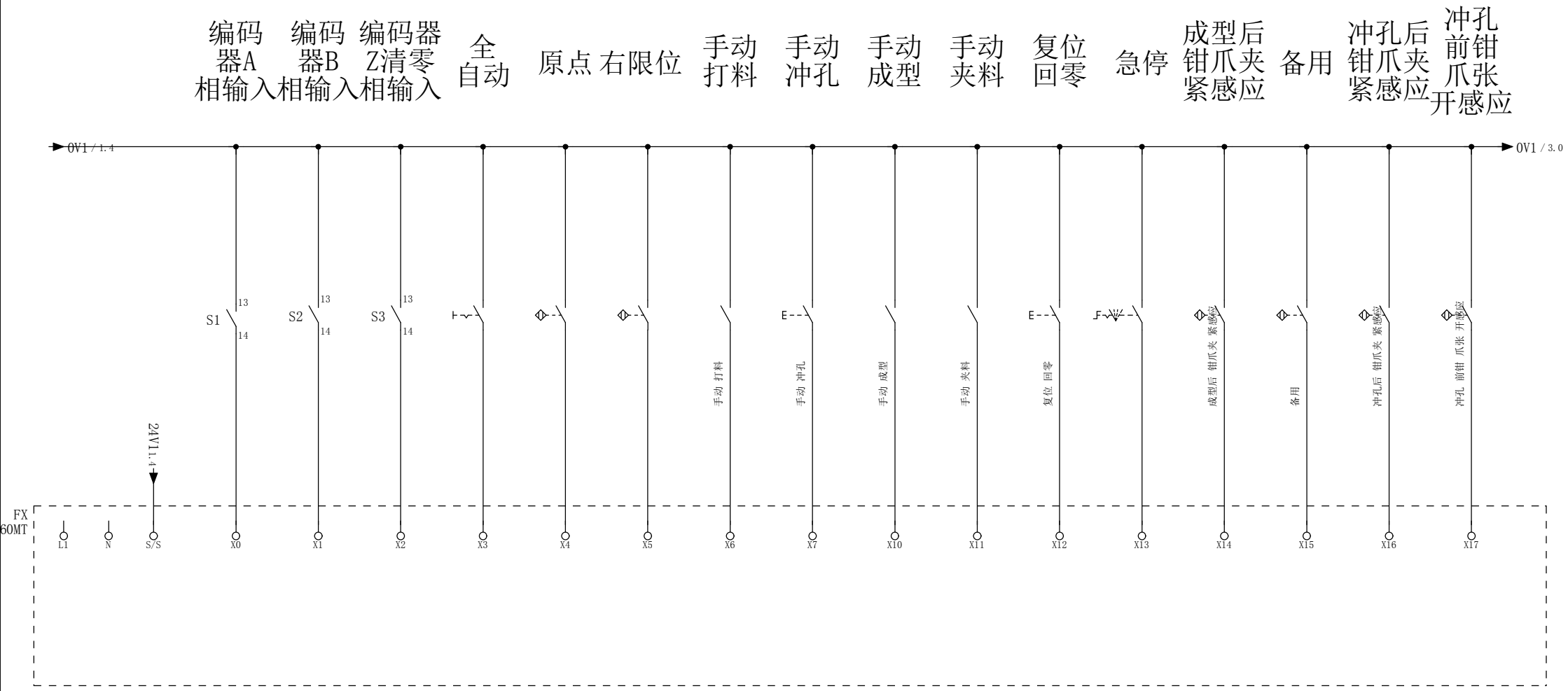

1 3

			日期	2021/12/21	热锻多工位机械手	晋江市创勤机械有限公司	X0-X17	=	
			校对					+	
			审核						页数 2
修改	日期	设计	原始项目		替换	替换人			页 2/7

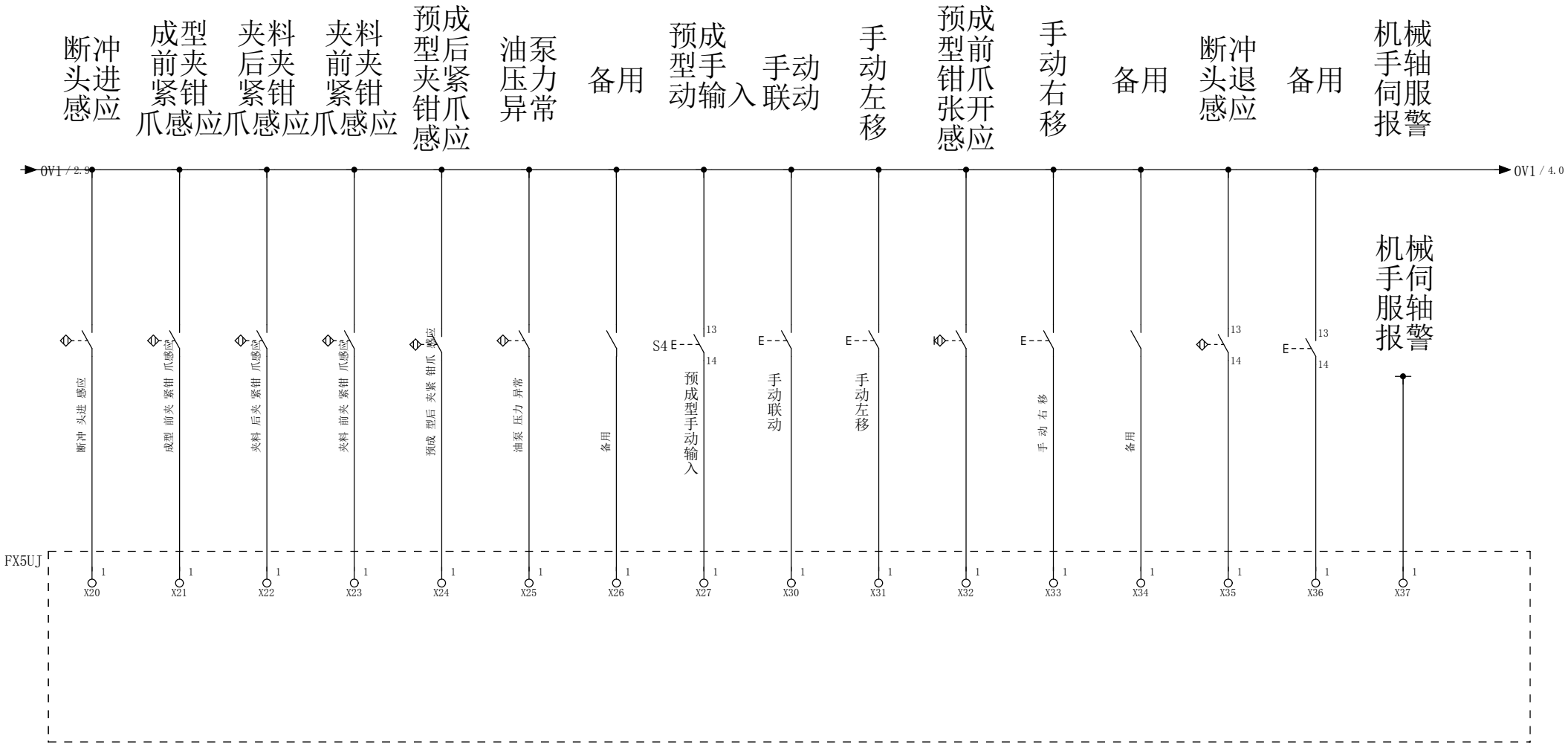

			日期	2021/12/21	热锻多工位机械手	晋江市创勤机械有限公司	X20-X37			=	
			校对							+	
			审核								页数 3
修改	日期	设计	原始项目		替换	替换人					页 3/7

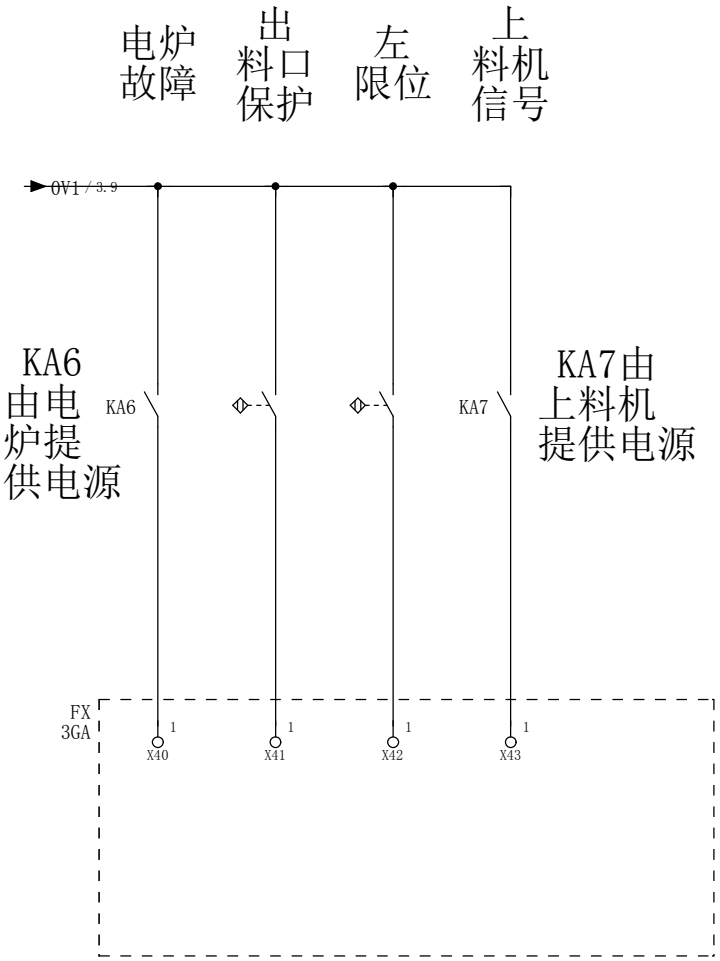

			日期	2021/12/21	热锻多工位机械手	晋江市创勤机械有限公司	X40-X43	=	
			校对					+	
			审核						页数 4
修改	日期	设计	原始项目		替换	替换人			页 4/7

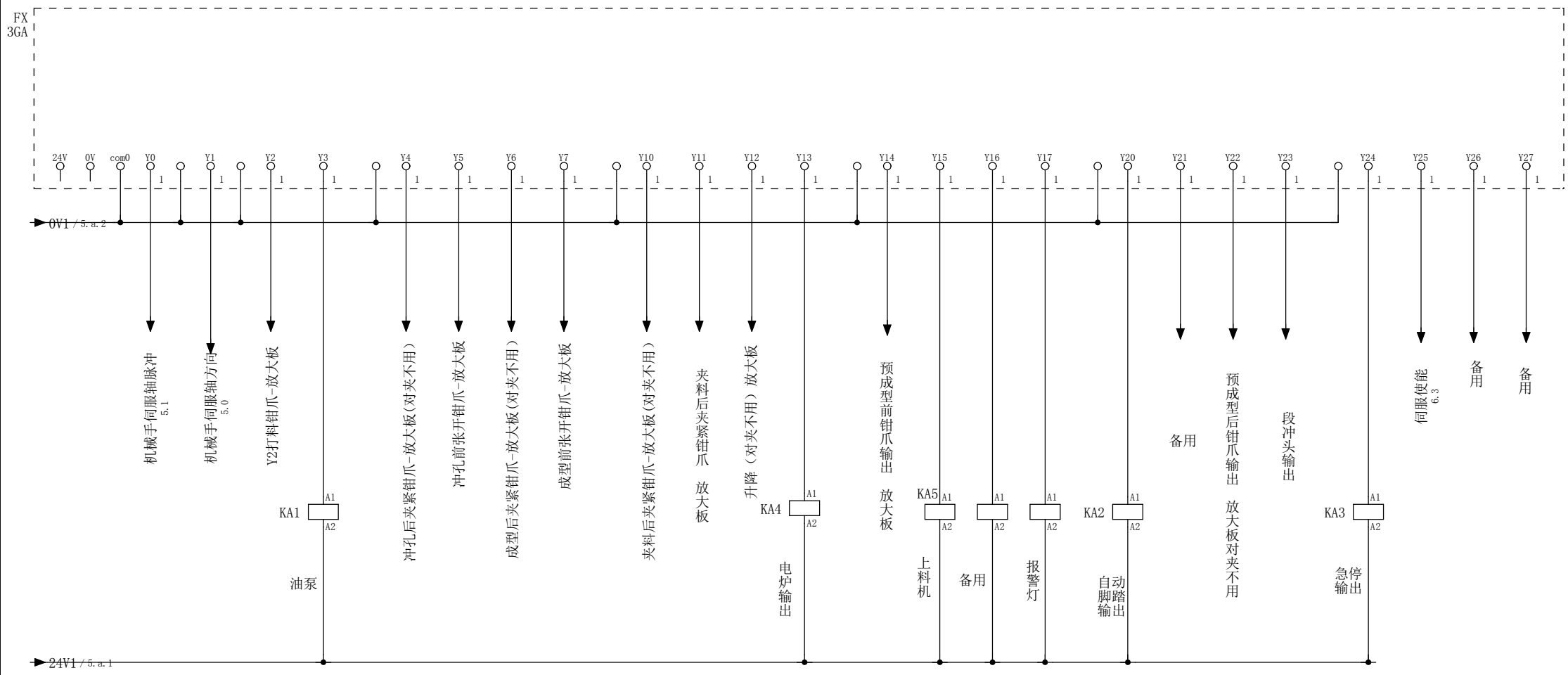

报警灯使能

4

5.a

			日期	2021/12/21	热锻多工位机械手	晋江市创勤机械有限公司	Y0-Y27		=	
			校对						+	
			审核							页数 5
修改	日期	设计	原始项目		替换	替换人				页 5/7

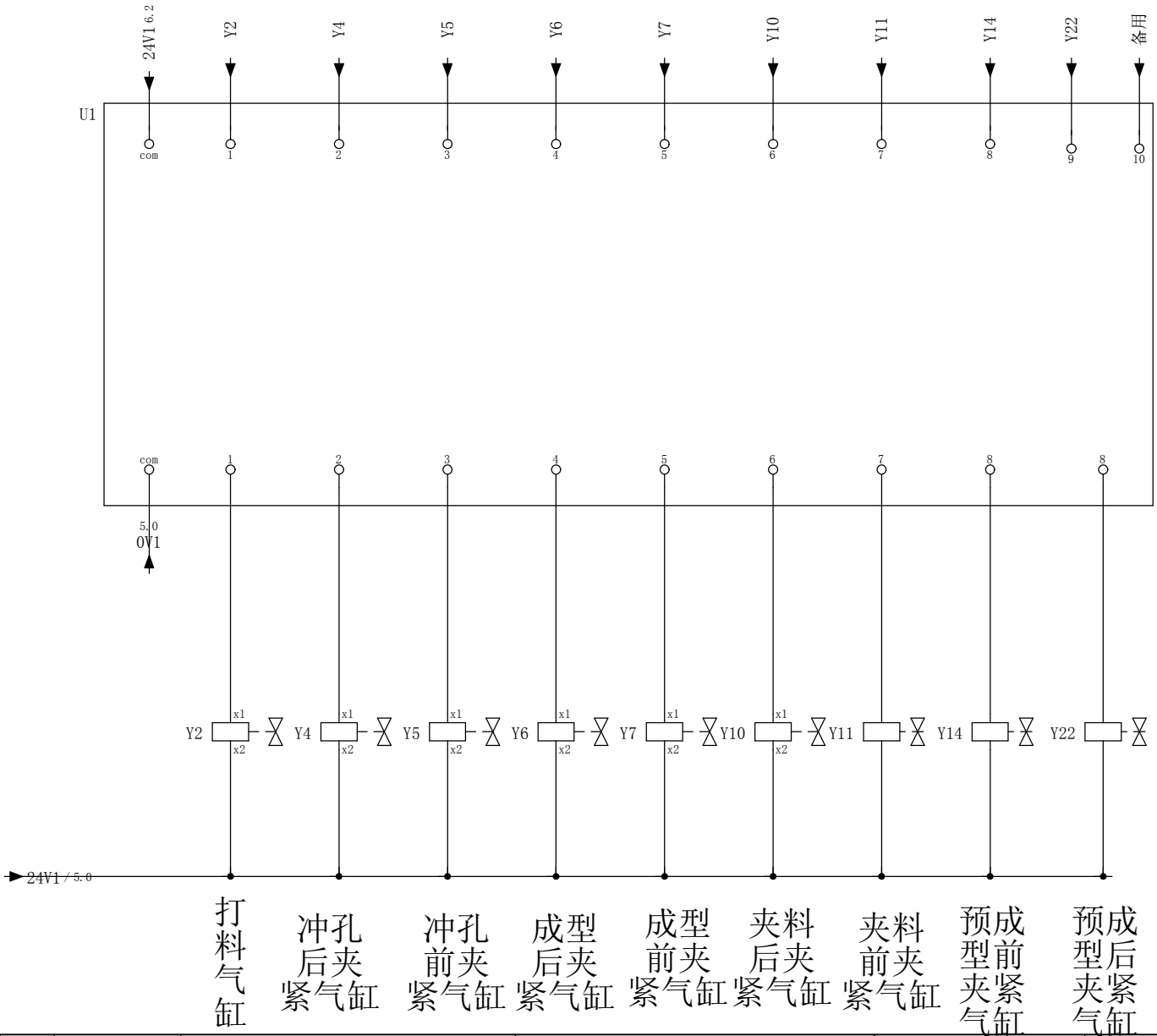

5

6

			日期	2021/12/21	热锻多工位机械手	晋江市创勤机械有限公司	放大板	=	
			校对					+	
			审核						页数 5.a
修改	日期	设计	原始项目		替换	替换人			页 6/7

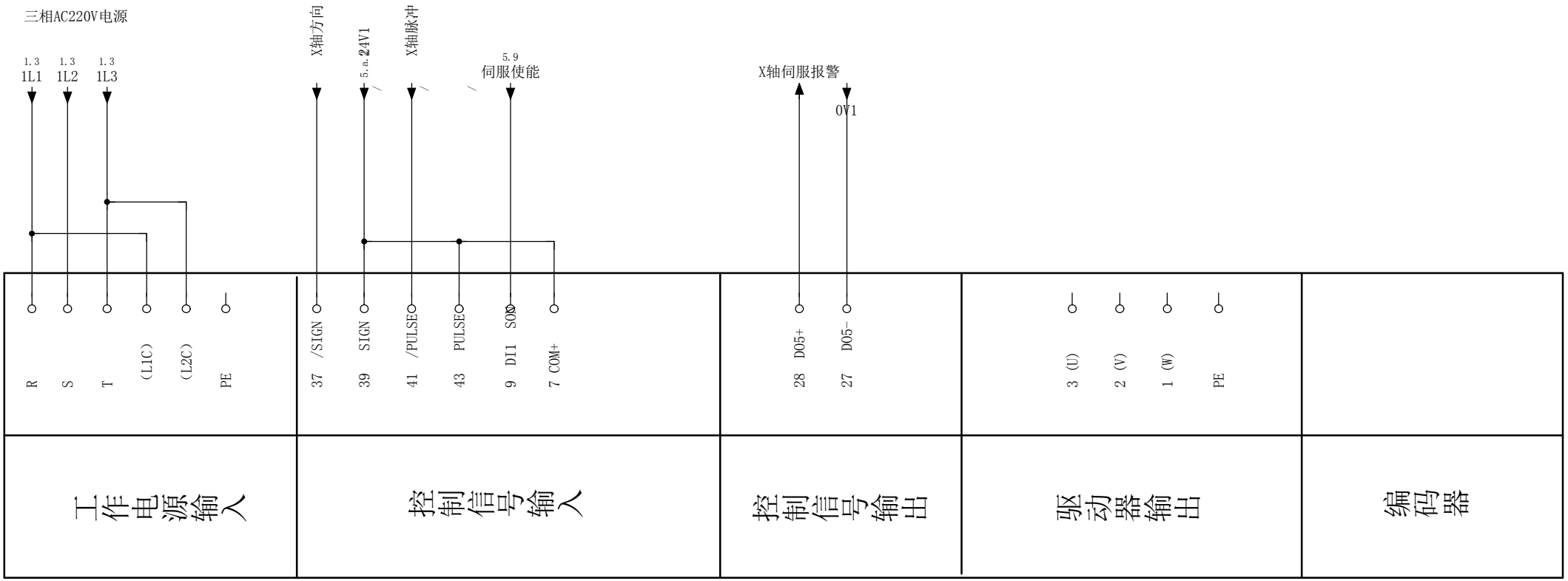

5.a

			日期	2021/12/21	热锻多工位机械手	晋江市创勤机械有限公司	伺服控制器1	=	
			校对					+	
			审核						页数 6
修改	日期	设计	原始项目		替换	替换人			页 7/7

晋江市创勤机械有限公司
Jinjiang Chuangqin Machinery Co.,Ltd
电 话: 0595-85037955
传 真: 0595-85036955

电控柜接线图

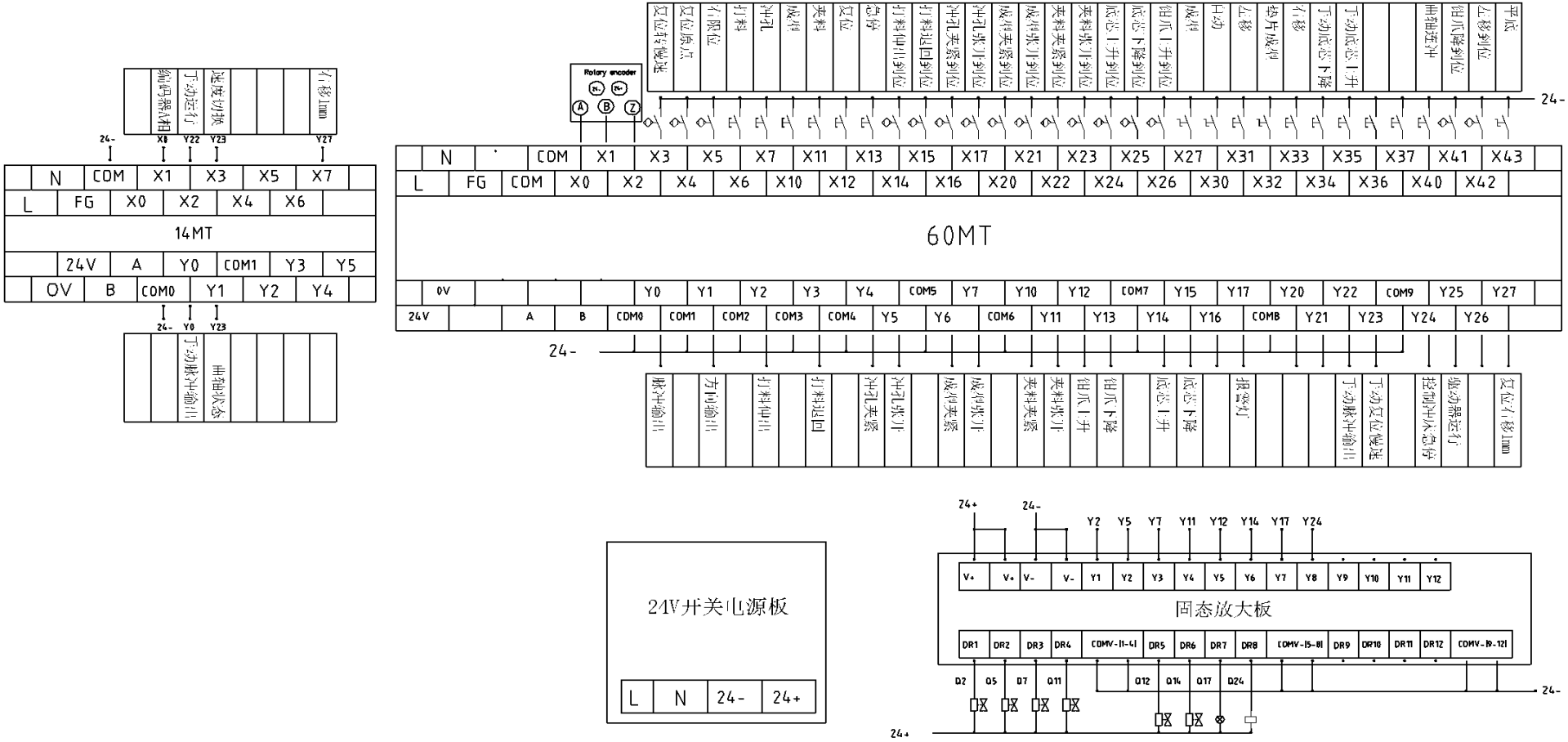

晋江市创勤机械有限公司
Jinjiang Chuangqin Machinery Co.,Ltd
电 话: 0595-85037955
传 真: 0595-85036955

电控箱安装图

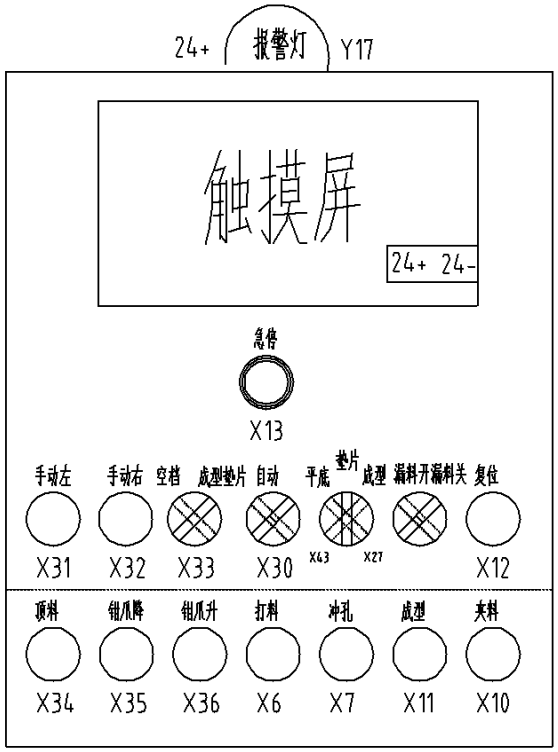

小电箱端子排列

X12	X13	X27	X43	X30	X32	X33	X31	X10	X11	X7	X6	X36	X35	X34	Y17	24+	24-	通讯红	通讯棕	通讯黑

晋江市创勤机械有限公司
Jinjiang Chuangqin Machinery Co.,Ltd
电 话: 0595-85037955
传 真: 0595-85036955
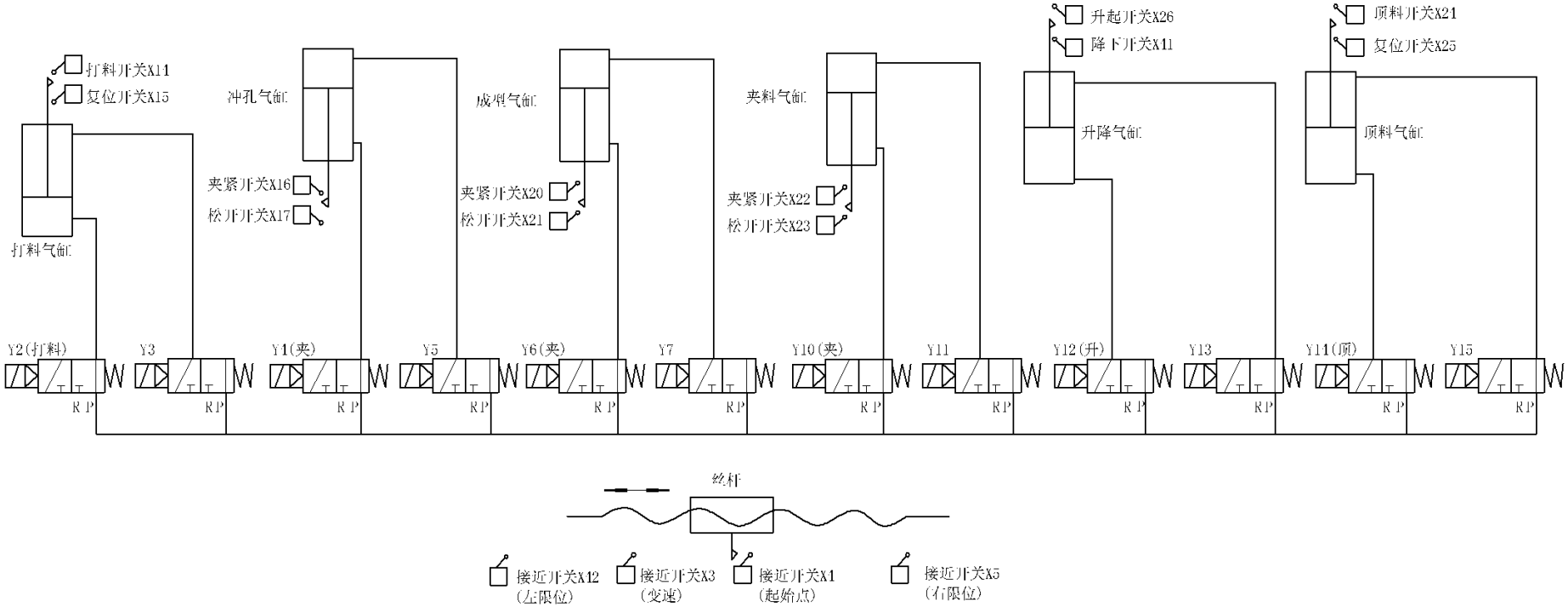
气动原理及开关位置图